LumiLed

CATÁLOGO **2022**

SISTEMA GROOVED

CONEXÕES RANHURADAS

CONHEÇA A LBC

LBC, abreviação de WEIFANG DAHAI LVBINGCHUAN MACHINERY GROUP CoO., LTD., está localizado na cidade de Weifang, com uma bela paisagem e uma curta distância dos portos de Qingdao e Huangdao (aproximadamente 200Km). Nós doGrupo LBC, somos fabricantes dedicados e comprometidos com acessórios para tubos, acoplamentos e fundição, fornecendo em todo território mundial. Neste momento, a LBC e suas subsidiárias possuem 3 fábricas de fundição (linhas de moldagem e fundição disamática) ocupando mais de 150 acres e conta com 2 novas instalações, juntamente com laboratórios de teste (em construção) que cobrem mais de 40 hectares.

No total, somos mais de 300 colaboradores, incluindo mais de 120 altamente qualificados, quase 30 equipes de suporte técnico, 7 engenheiros de fundição qualificados e com uma forte equipe de laboratório. Temos também um instituto de pesquisa independente (centro de padrão CNC) e laboratório metalúrgico com capacidade de melhorar continuamente o design dos nossos produtos, qualidade e segurança para atender às demandas do mercado e também a crescente demanda global. Desde a fundação da nossa empresa, temos repetido e aplicado o conceito de gerenciamento sistemático, combinando regulamentos e procedimentos de produção modernos para alcançar um crescimento constante nas últimas 3 décadas. Por meio desse conceito, podemos obter não apenas grandes benefícios, mas precisão e eficiência em nossos processos de fabricação e também a segurança para os nossos trabalhadores. O governo da cidade de Weifang nos recompensa como 'Excelente Empresa Privada' por muitos anos e também fomos classificados como 'Marca Notável' pelo Governo da Província de Shandong. Nosso rigor na gestão com os métodos científicos tem sido uma excelente ajuda para a nossa produção, o que também nos ajudou a conseguir o certificado britânico SGS, ISO9002 e ISO9001:2008 (Certificações do Sistema de Gestão da Qualidade). Com a colaboração de consultores de gestão, desenvolvemos e aplicamos a gestão moderna visando um trabalho em equipe de eficiência. Para ganhar a reputação do nosso produto, não apenas seguimos rigorosamente a indústria padrão GB5135.11-2006 de diferentes padrões regionais no desenvolvimento e produção de nossos produtos, mas também leva a tecnologia avançada internacional em fusão e fundição, especialmente os sistemas precisos de controle de temperatura e os sistemas de análise de componentes do forno para a matéria-prima e análise de materiais e controle que garantem nossa estabilidade de qualidade interna e custo baixo.

CONHEÇA A LBC

A introdução da gestão 'dia-dia' pelo modo científico, que é conhecido como conceito 6S, garante que os produtos, desde a matéria-prima até a fabricação final estejam seguindo perfeitamente os procedimentos de controle gradual e verificação regular, para que o resultado consista em produtos de qualidade e de longa vida útil para os nossos clientes. Como resultado de todos os esforços, a LBC foi listada na National Construction Standard Association, guia nacional de recomendação de marcas e produtos do segmento. As conexões para tubos ranhurados LBC com sua alta qualidade do gerenciamento sistemático, foram certificadas e aceitas não apenas no mercado interno, mas também pelo mercado global. No ano de 2012 a 2015, nossos produtos foram contemplados com os certificados US FM Approval e UL, assim como o cerificado Europeu CE. Na vantagem de qualidade confiável e serviços excelentes, as conexões LBC foram instaladas em mais de 1500 projetos nesse período. Com essa reputação, temos sido recomendados para mercados ao redor do mundo devido à nossa grande capacidade de produção e reconhecimento no mercado nacional. Neste momento, atraímos muitos clientes de todo o mundo, como intermediários da Europa e UEA. Também fornecemos para a América do Norte com nossa capacidade de atender plenamente as demandas de customização de nossos clientes. Com toda a confiança de nossos clientes globais, nós da LBC nos movemos constantemente em direção a ampliação nos mercados globais. Com toda a reputação que conquistamos ao longo das três décadas, gradualmente nos tornamos um dos melhores fornecedores de acessórios para tubos e acoplamentos do mercado. No Brasil, temos como parceiro exclusivo a Lumiled, uma parceria estabelecida com muita confiança e a cada dia que passa, se tornando mais forte, sendo considerado um dos principais fornecedores do mercado brasileiro e rumando a se tornar, em breve, o maior fornecedor de conexões ranhuradas do mercado.

LINHA DE PRODUÇÃO

Equipamentos de alta precisão é garantia de qualidade. A LBC está equipado com instalações avançadas setor de equipamentos industriais, e podemos destacar dentre eles, moldagem automática, disalinha, areia de moldagem automática, misturadores, fornos elétricos, CNC (centros de usinagem verticais), CNC (automáticas linha de vedação de caixa), estereoscópica, armazém e assim por diante.

MATRIZ

MOLDE

JATO DE AREIA

FUNDIÇÃO

LINHA DE MOLDAGEM AUTOMÁTICA

MOLDES

LINHA DE MONTAGEM FINAL

ROSCA E TESTE DE PRESSÃO DE AR

ARMAZENAMENTO

LINHA DE PINTURA

CONFIANÇA • QUALIDADE • GARANTIA

As instalações de inspeção incluem espectro-éter, carbono enxofre wae é analisador, microscópio metalúrgico, equipamento gesting da resistência à tração, equipamento de teste de pressão, equipamento de teste de força adesiva, testador de dureza, etc. Da inspeção de entrada ao produto acabado, a qualidade é verificada e monitorada em todo seu processo. Esse passo do processo de fabricação é cuidadosamente documentado, revisado regularmente para controle de revisão e atualização padrão. Os procedimentos de produção são constantemente monitorados e atualizados para assegurar o melhor padrão de qualidade de nossos produtos, podendo assim fornecer material de altíssima qualidade aos nossos valiosos clientes.

MICROSCÓPIO METALOGRÁFICO

MAQUINA PARA TESTE DE PRESSÃO

POLIDOR METALOGRÁFICO

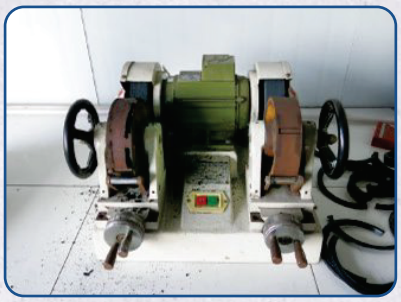

MAQUINA PARA ACABAMENTO DAS JUNTAS

INSTRUMENTO DE TESTE DE ESPESSURA

MÁQUINA DE TESTE DE ENVELHECIMENTO DE BORRACHA

INSTRUMENTO DE TESTE DE TRAÇÃO DE BORRACHA

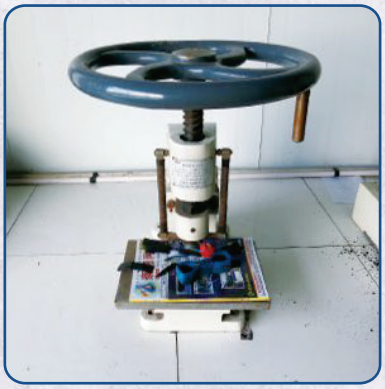

MÁQUINA DE PERFURAÇÃO DE FOLHA DE BORRACHA

MÁQUINA DE TESTE DE FLEXÃO

MÁQUINA DE TESTE DE TENSÃO MECÂNICA

INSTRUMENTO DE TESTE DE ELEMENTO

CERTIFICAÇÕES INTERNACIONAIS

FM APPROVED

Certificate of Compliance

This certificate is issued for the following:

PIPE COUPLINGS, MECHANICAL TEES AND FITTINGS FOR ABOVEGROUND FIRE PROTECTION

RIGID COUPLINGS (XGQT01)
Sizes 60.3, 76.1, 88.9, 114.3, 139.7, 165.1 and 219.1 mm

MECHANICAL TEES (XGQT09)
Sizes 88.9, 114.3, 139.7 and 165.1 mm

PIPE FITTINGS
(XGQT03, XGQT04, XGQT08, XGQT10, XGQT06, XGQT05, XGQT07, XGQT07S, XGQT11, XGQT11S)
Sizes 60.3, 76.1, 88.9, 114.3, 139.7, 165.1 and 219.1 mm

Prepared for and manufactured at:

Weifang Dahai Casting Development Co. Ltd.
XingbuResident, YuheTown
Weicheng District, Weifang
Shandong Province, 261056
China

FM Approvals Class: 1920
Approval Identification: 0003040988 Approval Granted: October 3, 2012

Said Approval is subject to satisfactory field performance, continuing follow-up Surveillance Audits, and strict conformity to the constructions as shown in the Approval Guide, an online resource of FM Approvals.

For more than 160 years FM Approvals has partnered with business and industry to reduce property losses.

Richard B. Dunne
Group Manager –Fire Protection
FM Approvals
1151 Boston-Providence Turnpike
Norwood, MA 02062

FM Approvals
Member of the FM Global Group

SZUTEST

CERTIFICATE

Quality Assurance System for Material Manufacturer according to 97/23/EC Pressure Equipment Directive

Number: 2196-PED-1602601

Manufacturer: WEIFANG DAHAI CASTING DEVELOPMENT CO. LTD
Yuhe Xingbu Station, Weicheng District, Weifang Shandong Province, P.R. China

Product: Casting Of Elbow Tee Cross Couplings Reducer Cap Flange

Materials/harmonized standard: GB/T 1348 QT450-10

Basis of Certificate: Report No. PED 2196-01 dated 10.11.2016

Expiry Date: 25.01.2019

Istanbul, 25.01.2016

SGS

SGS United Kingdom Ltd
Yardley International Certification Services

Certificate Number
Q18450

This is to certify that the,
Quality Management systems of

WEIFANG DA HAI ZHU YE DEVELOPMENTCO.,LTD.
P.R. China

have been assessed and registered as meeting the requirements of ISO 9002

The scope of registration is detailed on the Assessment Schedule bearing this certificate number.

SGS Yardley International Certification Services
Signed by:

31 August 2007 31 August 2007

SGS

Q18450

BVQI

认证证书

潍坊大海铸业发展有限公司

ISO 14001:1996

BVQI

认证证书

潍坊大海铸业发展有限公司

ISO 9001:2000

实用新型专利证书

外观设计专利证书

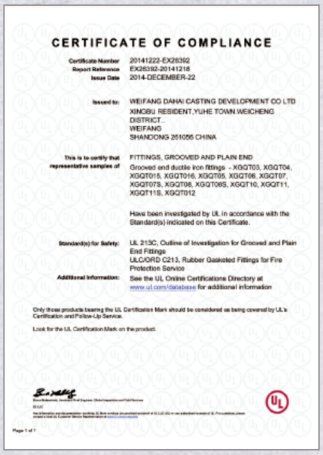
CERTIFICATE OF COMPLIANCE

Certificate Number 20141222-EX26392
Report Reference EX26392-20141218
Issue Date 2014-DECEMBER-22

Issued to: WEIFANG DAHAI CASTING DEVELOPMENT CO LTD
XINGBU RESIDENT,YUHE TOWN WEICHENG DISTRICT
WEIFANG
SHANDONG 261056 CHINA

This is to certify that representative samples of: FITTINGS, GROOVED AND PLAIN END
Grooved and ductile iron fittings - XGQT03, XGQT04, XGQT015, XGQT016, XGQT05, XGQT06, XGQT07, XGQT07S, XGQT08, XGQT06S, XGQT10, XGQT11, XGQT11S, XGQT012

Have been investigated by UL in accordance with the Standard(s) indicated on this Certificate.

Standard(s) for Safety: UL 213C, Outline of Investigation for Grooved and Plain End Fittings
ULC/ORD C213, Rubber Gasketed Fittings for Fire Protection Service

Additional Information: See the UL Online Certifications Directory at www.ul.com/database for additional information

Only those products bearing the UL Certification Mark should be considered as being covered by UL's Certification and Follow-Up Service.

Look for the UL Certification Mark on the product.

Page 1 of 1

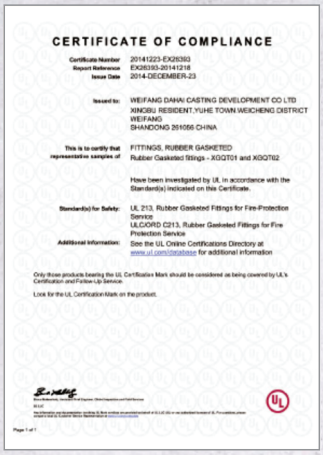
CERTIFICATE OF COMPLIANCE

Certificate Number 20141223-EX26393
Report Reference EX26393-20141218
Issue Date 2014-DECEMBER-23

Issued to: WEIFANG DAHAI CASTING DEVELOPMENT CO LTD
XINGBU RESIDENT,YUHE TOWN WEICHENG DISTRICT
WEIFANG
SHANDONG 261056 CHINA

This is to certify that representative samples of: FITTINGS, RUBBER GASKETED
Rubber Gasketed fittings - XGQT01 and XGQT02

Have been investigated by UL in accordance with the Standard(s) indicated on this Certificate.

Standard(s) for Safety: UL 213, Rubber Gasketed Fittings for Fire-Protection Service
UL/CORD C213, Rubber Gasketed Fittings for Fire Protection Service

Additional Information: See the UL Online Certifications Directory at www.ul.com/database for additional information

Only those products bearing the UL Certification Mark should be considered as being covered by UL's Certification and Follow-Up Service.

Look for the UL Certification Mark on the product.

Page 1 of 1

中华人民共和国国家知识产权局

专利申请受理通知书

申请号: 200930261922.9

中华人民共和国国家知识产权局

专利申请受理通知书

申请号: 200930261922.8

CERTIFICATE OF CONFORMITY
QUALITY MANAGEMENT SYSTEM CERTIFICATION

WEIFANG DAHAI CASTING DEVELOPMENT CO., LTD.

GB/T 19001-2008 / ISO 9001:2008

质量管理体系认证证书

潍坊大海铸业发展有限公司

GB/T 19001-2008 / ISO 9001:2008

中国国家强制性产品认证证书
CERTIFICATE FOR CHINA COMPULSORY PRODUCT CERTIFICATION

A 0023706

中国国家强制性产品认证证书
CERTIFICATE FOR CHINA COMPULSORY PRODUCT CERTIFICATION

A 0023705

中国国家强制性产品认证证书
CERTIFICATE FOR CHINA COMPULSORY PRODUCT CERTIFICATION

A 0023707

中国国家强制性产品认证证书
CERTIFICATE FOR CHINA COMPULSORY PRODUCT CERTIFICATION

A 0023704

CERTIFICAÇÕES INTERNACIONAIS

GUIA DE PRODUTOS

P.02

ACOPLAMENTO RÍGIDO

P.02

ACOPLAMENTO FLEXÍVEL

P.02

ACOPLAMENTO DE TRANSIÇÃO

P.02

ACOPLAMENTO DE REDUÇÃO

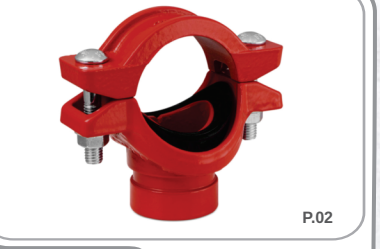
P.02

TEE MECÂNICO

P.02

TEE MACÂNICO COM ROSCA BSPT

P.02

TEE MECÂNICO SPRINKLER NFT

P.02

CRUZETA DE REDUÇÃO

P.02

CRUZETA

P.02

CRUZETA DE REDUÇÃO C/ ROSCA

P.02

COTOVELO (JOELHO) 11,25°

P.02

COTOVELO (JOELHO) 22,5°

P.02

COTOVELO (JOELHO) 45°

P.02

COTOVELO (JOELHO) 90º

P.02

COTOVELO LONGO (JOELHO) 90º

GUIA DE PRODUTOS

P.02

TAMPÃO

.02

TEE

P.02

TEE DE REDUÇÃO

P.02

TEE DE ROSCA

P.02

REDUÇÃO CONCÊNTRICA RANHURADA

.02

REDUÇÃO CONCÊNTRICA RANHURADA C/ ROSCA

P.02

REDUÇÃO EXCÊNTRICA RANHURADA

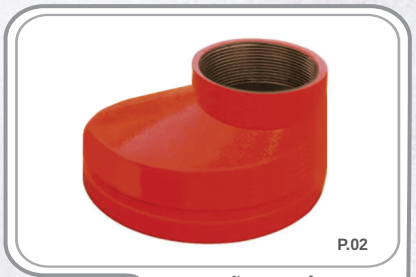
P.02

REDUÇÃO EXCÊNTRICA RANHURADA C/ ROSCA

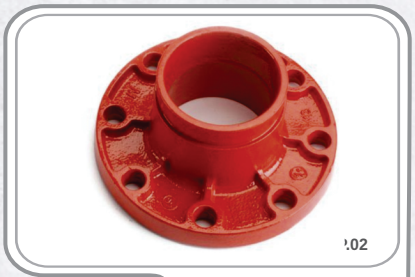
.02

ADAPTADOR FLANGE ANSI 125/150

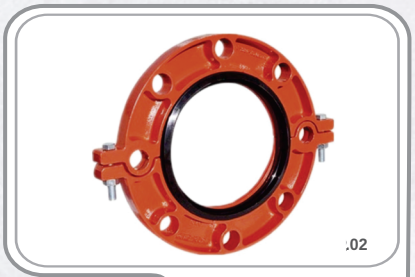
.02

FLANGE ANSI 125/150

ACOPLAMENTO RÍGIDO

Acoplamento Rígido Ranhurado Modelo XGQT1 - Design T&G é indicado para aplicações de pressão moderada onde a rigidez é necessária, como por exemplo as redes de combate a incêndio.
Os dentes embutidos no mecanismo seguram firmemente o tubo, eliminando angulações indesejadas.
Pressão de trabalho superior a 20 bar / 300psi.
Tamanhos disponíveis: 32mm - 300mm / 1-1/4"~12".

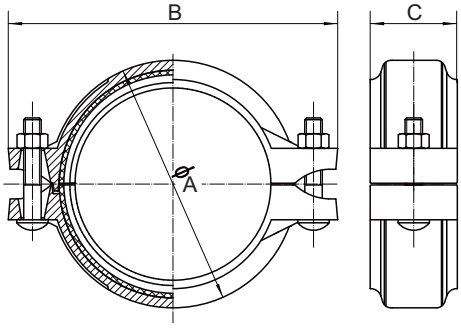

ACOPLAMENTO RÍGIDO

TAMANHO	TUBO OD.	PRESSÃO	DIMENSÕES			TAMANHO PARAFUSO
			mm/in			
mm/in	mm/in	psi/Mpa	A mm	B mm	C mm	No.–Size mm
25	33.7	300Psi 2.07Mpa	58	98	45	3/8*45–2
1	1.327		2.28	3.85	1.77	
32	42.4		68	106	45	3/8*45–2
1 1/4	1.669		2.68	4.17	1.77	
40	48.3		74	114	45	3/8*45–2
1 1/2	1.9		2.91	4.49	1.77	
50	60.3		86	126	45	3/8*55–2
2	2.375		3.39	4.96	1.77	
65	73		98	137	45	3/8*55–2
2 1/2	2.875		3.86	5.39	1.77	
65	76.1		103	141	45	3/8*55–2
2 1/2	3		4.06	5.55	1.77	
80	88.9		114	158	45	3/8*55–2
3	3.5		4.49	6.22	1.77	
100	108		140	186	49	1/2*65–2
4	4.25		5.51	7.32	1.93	
100	114.3		143	192	49	1/2*65–2
4	4.5		5.63	7.56	1.93	
125	133		164	216	50	1/2*75–2
5	5.25		6.46	8.5	1.96	
125	139.7		172	223	50	1/2*75–2
5	5.5		6.77	8.78	1.96	
125	141.3		173	225	50	1/2*75–2
5	5.563		6.81	8.86	1.96	
150	159		193	246	50	1/2*75–2
6	6.25		7.59	9.69	1.96	
150	165.1		199	252	50	1/2*75–2
6	6.5		7.83	9.92	1.96	
150	168.3		202	252	50	1/2*75–2
6	6.625		7.95	9.92	1.96	
200	219.1		255	322	58	5/8*95–2
8	8.625		10.04	12.67	2.28	
250	273		318	400	62	3/4*110–2
10	10.75		12.51	15.74	2.44	
300	323.9		372	454	64	3/4*120–2
12	12.75		14.64	17.87	2.51	

CLASSIFICAÇÕES DE PRESSÃO E CARGAS PARA ACOPLAMENTOS MECÂNICOS EM TUBOS DE AÇO

TAMANHO	TUBO OD.	TAMANHO DO TUBO	ESPESSURA	MAX. PRESSÃO	MAX. CARGA
DN/in	mm	(sch)	mm	Bar/Psi	KN/Lbs
25	33.7	40	3.38	35/500	3.0/680
		10	2.77	35/500	3.0/680
32	42.4	40	3.56	35/500	4.8/1080
		10	2.77	35/500	4.8/1080
40	48.3	40	3.68	35/500	6.3/1420
		10	2.77	35/500	6.3/1420
50	60.3	40	3.91	35/500	9.8/2210
		10	2.77	35/500	9.8/2210
65	73	40	5.16	35/500	14.4/3240
		10	3.05	35/500	14.4/3240
65	76.1	—	6.35		
		—	5.08	35/500	15.7/3530
		—	3.81	35/500	15.7/3530
80	88.9	40	5.49	35/500	21.4/4800
		10	3.05	35/500	21.4/4800
100	114.3	40	6.02	35/500	35.4/7950
		10	3.05	35/500	35.4/7950
125	141.3	40	6.55	31/450	48.6/10930
		10	3.4	31/450	48.6/10930
150	165.1	—	6.35	31/450	66.4/14930
		—	5.08	31/450	66.4/14930
150	168.3	40	7.11	31/450	68.9/15500
		10	3.4	31/450	68.9/15500
200	219.1	40	8.18	31/450	116.9/26280
		30	7.04	31/450	116.9/26280
		10	4.77	20/300	77.8/17500
250	273	40	9.27	20/300	121.0/27210
		30	7.8	20/300	121.0/27210
		10	4.77	20/300	121.0/27210
300	323.9	40	10.31	20/300	170.3/38280
		STD	9.53	20/300	170.3/38280
		30	6.35	20/300	170.3/38280
		10	4.77	20/300	170.3/38280

ACOPLAMENTO FLEXÍVEL

O acoplamento ranhurado flexível é utilizado em tubulações ranhuradas com moderada pressão de serviço (até 300 PSI).
Acoplamentos ranhurados flexíveis apresentam flexibilidade e podem lidar com desalinhamento, distorção, tensão térmica, ruído, bem como resistir a tremores sísmicos.
São utilizados em layouts onde existem movimento angular ou axial da tubulação.
Tamanhos disponíveis de 1" ~ 12".

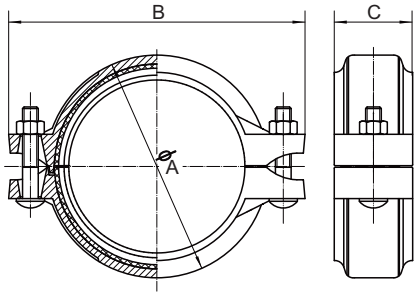

ACOPLAMENTO FLEXÍVEL

TAMANHO	CANO OD.	PRESSÃO	DIMENSÕES			TAMANHO PARAFUSO
			mm/in			
mm/in	mm/in	psi/Mpa	A mm	B mm	C mm	No.–Size mm
25 1	33.7 1.327	300Psi 2.07Mpa	58 2.28	98 3.85	45 1.77	3/8*45–2
32 1 1/4	42.4 1.669		68 2.68	106 4.17	45 1.77	3/8*45–2
40 1 1/2	48.3 1.9		74 2.91	114 4.49	45 1.77	3/8*45–2
50 2	60.3 2.375		86 3.39	126 4.96	45 1.77	3/8*55–2
65 2 1/2	73 2.875		98 3.86	137 5.39	45 1.77	3/8*55–2
65 2 1/2	76.1 3		103 4.06	141 5.55	45 1.77	3/8*55–2
80 3	88.9 3.5		114 4.49	158 6.22	45 1.77	3/8*55–2
100 4	108 4.25		140 5.51	186 7.32	49 1.93	1/2*65–2
100 4	114.3 4.5		143 5.63	192 7.56	49 1.93	1/2*65–2
125 5	133 5.25		164 6.46	216 8.5	50 1.96	1/2*75–2
125 5	139.7 5.5		172 6.77	223 8.78	50 1.96	1/2*75–2
125 5	141.3 5.563		173 6.81	225 8.86	50 1.96	1/2*75–2
150 6	159 6.25		193 7.59	246 9.69	50 1.96	1/2*75–2
150 6	165.1 6.5		199 7.83	252 9.92	50 1.96	1/2*75–2
150 6	168.3 6.625		202 7.95	252 9.92	50 1.96	1/2*75–2
200 8	219.1 8.625		255 10.04	322 12.67	58 2.28	5/8*95–2
250 10	273 10.75		318 12.51	400 15.74	62 2.44	3/4*110–2
300 12	323.9 12.75		372 14.64	454 17.87	64 2.51	3/4*120–2

CLASSIFICAÇÕES DE PRESSÃO E CARGAS PARA ACOPLAMENTOS MECÂNICOS EM TUBOS DE AÇO

TAMANHO	CANO OD.	TAMANHO DO TUBO	ESPESSURA	MAX. PRESSÃO	MAX. CARGA
DN/in	mm	(sch)	mm	Bar/Psi	KN/Lbs
25	33.7	40	3.38	35/500	3.0/680
		10	2.77	35/500	3.0/680
32	42.4	40	3.56	35/500	4.8/1080
		10	2.77	35/500	4.8/1080
40	48.3	40	3.68	35/500	6.3/1420
		10	2.77	35/500	6.3/1420
50	60.3	40	3.91	35/500	9.8/2210
		10	2.77	35/500	9.8/2210
65	73	40	5.16	35/500	14.4/3240
		10	3.05	35/500	14.4/3240
65	76.1	—	6.35		
		—	5.08	35/500	15.7/3530
		—	3.81	35/500	15.7/3530
80	88.9	40	5.49	35/500	21.4/4800
		10	3.05	35/500	21.4/4800
100	114.3	40	6.02	35/500	35.4/7950
		10	3.05	35/500	35.4/7950
125	141.3	40	6.55	31/450	48.6/10930
		10	3.4	31/450	48.6/10930
150	165.1	—	6.35	31/450	66.4/14930
		—	5.08	31/450	66.4/14930
150	168.3	40	7.11	31/450	68.9/15500
		10	3.4	31/450	68.9/15500
200	219.1	40	8.18	31/450	116.9/26280
		30	7.04	31/450	116.9/26280
		10	4.77	20/300	77.8/17500
250	273	40	9.27	20/300	121.0/27210
		30	7.8	20/300	121.0/27210
		10	4.77	20/300	121.0/27210
300	323.9	40	10.31	20/300	170.3/38280
		STD	9.53	20/300	170.3/38280
		30	6.35	20/300	170.3/38280
		10	4.77	20/300	170.3/38280

ACOPLAMENTO DE TRANSIÇÃO

O acomplamento de transição ranhurado permite a transição direta do tubo ISO para o IPS.

O sistema de conexões ranhuradas Lumiled possuem certificações internacionais, tais como: UL, FM, CE e ISO, garantindo sua qualidade, credibilidade e confiança.

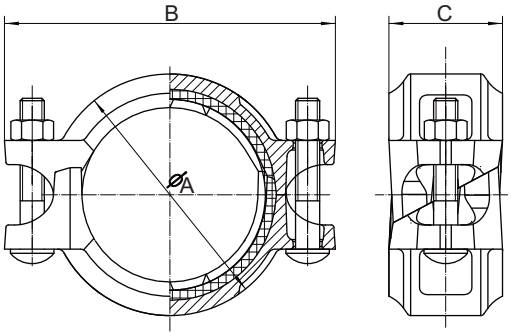

ACOPLAMENTO DE TRANSIÇÃO

TAMANHO	CANO OD.	PRESSÃO	DIMENSÕES			TAMANHO PARAFUSO
			mm/in			
mm/in	mm/in	psi/Mpa	A mm	B mm	C mm	No.–Size mm
25 1	33.7 1.327	300Psi 2.07Mpa	58 2.28	98 3.85	45 1.77	3/8*45–2
32 1 1/4	42.4 1.669		68 2.68	106 4.17	45 1.77	3/8*45–2
40 1 1/2	48.3 1.9		74 2.91	114 4.49	45 1.77	3/8*45–2
50 2	60.3 2.375		86 3.39	126 4.96	45 1.77	3/8*55–2
65 2 1/2	73 2.875		98 3.86	137 5.39	45 1.77	3/8*55–2
65 2 1/2	76.1 3		103 4.06	141 5.55	45 1.77	3/8*55–2
80 3	88.9 3.5		114 4.49	158 6.22	45 1.77	3/8*55–2
100 4	108 4.25		140 5.51	186 7.32	49 1.93	1/2*65–2
100 4	114.3 4.5		143 5.63	192 7.56	49 1.93	1/2*65–2
125 5	133 5.25		164 6.46	216 8.5	50 1.96	1/2*75–2
125 5	139.7 5.5		172 6.77	223 8.78	50 1.96	1/2*75–2
125 5	141.3 5.563		173 6.81	225 8.86	50 1.96	1/2*75–2
150 6	159 6.25		193 7.59	246 9.69	50 1.96	1/2*75–2
150 6	165.1 6.5		199 7.83	252 9.92	50 1.96	1/2*75–2
150 6	168.3 6.625		202 7.95	252 9.92	50 1.96	1/2*75–2
200 8	219.1 8.625		255 10.04	322 12.67	58 2.28	5/8*95–2
250 10	273 10.75		318 12.51	400 15.74	62 2.44	3/4*110–2
300 12	323.9 12.75		372 14.64	454 17.87	64 2.51	3/4*120–2

CLASSIFICAÇÕES DE PRESSÃO E CARGAS PARA ACOPLAMENTOS MECÂNICOS EM TUBOS DE AÇO

TAMANHO	CANO OD.	TAMANHO DO TUBO	ESPESSURA	MAX. PRESSÃO	MAX. CARGA
DN/in	mm	(sch)	mm	Bar/Psi	KN/Lbs
25	33.7	40	3.38	35/500	3.0/680
		10	2.77	35/500	3.0/680
32	42.4	40	3.56	35/500	4.8/1080
		10	2.77	35/500	4.8/1080
40	48.3	40	3.68	35/500	6.3/1420
		10	2.77	35/500	6.3/1420
50	60.3	40	3.91	35/500	9.8/2210
		10	2.77	35/500	9.8/2210
65	73	40	5.16	35/500	14.4/3240
		10	3.05	35/500	14.4/3240
65	76.1	—	6.35		
		—	5.08	35/500	15.7/3530
		—	3.81	35/500	15.7/3530
80	88.9	40	5.49	35/500	21.4/4800
		10	3.05	35/500	21.4/4800
100	114.3	40	6.02	35/500	35.4/7950
		10	3.05	35/500	35.4/7950
125	141.3	40	6.55	31/450	48.6/10930
		10	3.4	31/450	48.6/10930
150	165.1	—	6.35	31/450	66.4/14930
		—	5.08	31/450	66.4/14930
150	168.3	40	7.11	31/450	68.9/15500
		10	3.4	31/450	68.9/15500
200	219.1	40	8.18	31/450	116.9/26280
		30	7.04	31/450	116.9/26280
		10	4.77	20/300	77.8/17500
250	273	40	9.27	20/300	121.0/27210
		30	7.8	20/300	121.0/27210
		10	4.77	20/300	121.0/27210
300	323.9	40	10.31	20/300	170.3/38280
		STD	9.53	20/300	170.3/38280
		30	6.35	20/300	170.3/38280
		10	4.77	20/300	170.3/38280

ACOPLAMENTO DE REDUÇÃO

O acoplamento de redução ranhurado permite a redução direta em um trecho de tubulação e elimina a necessidade de um redutor concêntrico e de acoplamentos.

O anel de aço projetado especialmente ajuda a evitar que o pequeno tubo entre no tubo maior durante a montagem vertical.

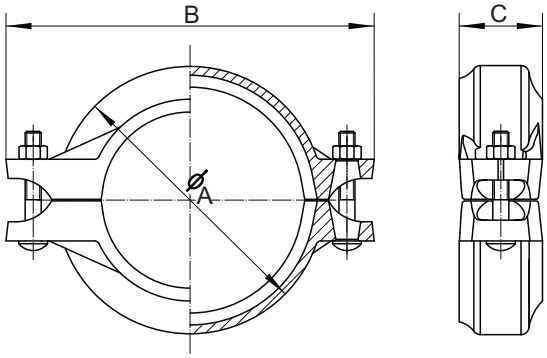

ACOPLAMENTO DE REDUÇÃO

TAMANHO	CANO OD.	PRESSÃO	DIMENSÕES			TAMANHO PARAFUSO
mm/in	mm/in	psi/Mpa	mm/in			No.–Size mm
			A	B	C	
50 × 32	60.3 × 42.4	300Psi 2.07Mpa	86	125	44	2–3/8 × 55
2 × 1 1/4	2.375 × 1.660		3.39	4.93	1.74	2–M10 × 57
50 × 40	60.3 × 48.3		86	125	44	2–3/8 × 55
2 × 1 1/2	2.375 × 1.900		3.39	4.93	1.74	2–M10 × 57
65 × 25	73.0 × 33.7		100	138	45	2–3/8 × 55
2 1/2 × 1	2.875 × 1.327		3.94	5.44	1.78	2–M10 × 57
65 × 32	73.0 × 42.4		100	138	45	2–3/8 × 55
2 1/2 × 1 1/4	2.875 × 1.660		3.94	5.44	1.78	2–M10 × 57
65 × 40	73.0 × 48.3		100	138	45	2–3/8 × 55
2 1/2 × 1 1/2	2.875 × 1.900		3.94	5.44	1.78	2–M10 × 57
65 × 50	73.0 × 60.3		100	138	45	2–3/8 × 55
2 1/2 × 2	2.875 × 2.375		3.94	5.44	1.78	2–M10 × 57
65 × 25	76.0 × 33.7		102	140	45	2–3/8 × 55
2 1/2 × 1	3.000 × 1.327		4.02	5.51	1.78	2–M10 × 57
65 × 40	76.1 × 48.3		102	140	45	2–3/8 × 55
2 1/2 × 1 1/2	3.000 × 1.900		4.02	5.51	1.78	2–M10 × 57
65 × 50	76.1 × 60.3		102	140	45	2–3/8 × 55
2 1/2 × 2	3.000 × 2.375		4.02	5.51	1.78	2–M10 × 57
80 × 25	88.9 × 33.7		115	168	46	2–1/2 × 70
3 × 1	3.500 × 1.327		4.53	6.61	1.81	2–M12 × 70
80 × 40	88.9 × 48.3		115	168	46	2–1/2 × 70
3 × 1 1/2	3.500 × 1.900		4.53	6.61	1.81	2–M12 × 70
80 × 50	88.9 × 60.3		115	168	46	2–1/2 × 70
3 × 2	3.500 × 2.375		4.53	6.61	1.81	2–M12 × 70
80 × 65	88.9 × 73.0		115	168	46	2–1/2 × 70
3 × 2 1/2	3.500 × 2.875		4.53	6.61	1.81	2–M12 × 70
80 × 65	88.9 × 76.1		115	168	46	2–1/2 × 70
3 × 2 1/2	3.500 × 3.000		4.53	6.61	1.81	2–M12 × 70
100 × 25	114.3 × 33.7		144	198	50	2–1/2 × 70
4 × 1	4.500 × 1.327		5.67	7.8	1.97	2–M12 × 70
100 × 40	114.3 × 48.3		144	198	50	2–1/2 × 70
4 × 1 1/2	4.500 × 1.900		5.67	7.8	1.97	2–M12 × 70
100 × 50	114.3 × 60.3		144	198	50	2–1/2 × 70
4 × 2	4.500 × 2.375		5.67	7.8	1.97	2–M12 × 70
100 × 65	114.3 × 73.0		144	198	50	2–1/2 × 70
4 × 2 1/2	4.500 × 2.875		5.67	7.8	1.97	2–M12 × 70
100 × 65	114.3 × 76.1		144	198	50	2–1/2 × 70
4 × 2 1/2	4.500 × 3.000		5.67	7.8	1.97	2–M12 × 70
100 × 80	114.3 × 88.9		144	198	50	2–1/2 × 70
4 × 3	4.500 × 3.500		5.67	7.8	1.97	2–M12 × 70
150 × 80	165.1 × 88.9		200	260	51	2–5/8 × 85
6 × 3	6.500 × 3.500		7.87	10.24	2.01	2–M16 × 85
150 × 100	165.1 × 88.9		200	260	51	2–5/8 × 85
6 × 4	6.500 × 4.500		7.87	10.24	2.01	2–M16 × 85
150 × 80	165.1 × 88.9		202.5	268	52.5	2–5/8 × 85
6 × 3	6.500 × 3.500		7.97	10.55	2.07	2–M16 × 85
150 × 100	165.1 × 114.3		202.5	268	52.5	2–5/8 × 85
6 × 4	6.500 × 4.500		7.97	10.55	2.07	2–M16 × 85
200 × 150	219.1 × 165.1		260	338	60	2–3/4 × 115
8 × 6	8.625 × 6.500		10.24	13.31	2.36	2–M20 × 115
200 × 150	219.1 × 168.3		260	338	60	2–3/4 × 115
8 × 6	8.625 × 6.625		10.24	13.31	2.36	2–M20 × 115

TEE MECÂNICO

Tee mecânico com extremidade de saída ranhurada, que fornece uma saída de derivação rápido e fácil ao longo da tubulação.

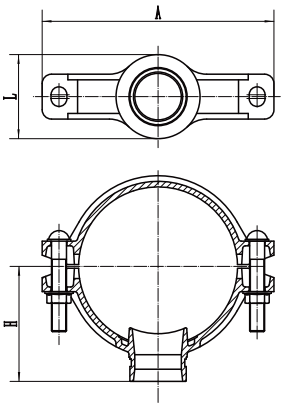

TEE MECÂNICO

TAMANHO mm/in	CANO OD mm/in	PRESSÃO psi/Mpa	ABER-TURA Mm/in +1.60/ +0.063.0	DIMENSÕES 尺寸 mm/in A mm	B mm	C mm	D mm	TAMANHO PARAFUSO
50 × 32 2 × 1 1/4	60.3 × 42.4 2.375 × 1.660	300Psi 2.07Mpa	45 1.77	116 4.57	69 2.72	68 2.68	40 1.57	M10 × 55–2
50 × 40 2 × 1 1/2	60.3 × 48.3 2.375 × 1.900		45 1.77	116 4.57	69 2.72	68.5 2.7	40 1.57	M10 × 55–2
65 × 25 2 1/2 × 1	76.1 × 33.7 3.000 × 1.315		38 1.5	144 5.67	69 2.72	76 2.99	49 1.93	M12 × 70–2
65 × 32 2 1/2 × 1 1/4	76.1 × 42.4 3.000 × 1.660		51 2.01	144 5.67	69 2.72	76 2.99	49 1.93	M12 × 70–2
65 × 40 2 1/2 × 1 1/2	76.1 × 48.3 3.000 × 1.900		51 2.01	144 5.67	80 3.15	76 2.99	49 1.93	M12 × 70–2
80 × 32 3 × 1 1/4	88.9 × 42.4 3.500 × 1.660		51 2.01	146 5.75	86 3.39	85 3.35	55 2.17	M12 × 70–2
80 × 40 3 × 1 1/2	88.9 × 48.3 3.500 × 1.900		51 2.01	146 5.75	86 3.39	85 3.35	55 2.17	M12 × 70–2
80 × 50 3 × 2	88.9 × 60.3 3.500 × 2.375		64 2.52	146 5.75	96 3.78	85 3.35	55 2.17	M12 × 70–2
100 × 32 4 × 1 1/4	114.3 × 42.4 4.500 × 1.660		51 2.01	178 7.01	82 3.23	96 3.78	69 2.72	M12 × 75–2
100 × 40 4 × 1 1/2	114.3 × 48.3 4.500 × 1.900		51 2.01	178 7.01	82 3.23	96 3.78	69 2.72	M12 × 75–2
100 × 50 4 × 2	114.3 × 60.3 4.500 × 2.375		64 2.52	178 7.01	95 3.74	97 3.82	69 2.72	M12 × 75–2
100 × 65 4 × 2 1/2	114.3 × 73.0 4.500 × 2.875		70 2.76	178 7.01	113 4.45	97 3.82	69 2.72	M12 × 75–2
100 × 65 4 × 2 1/2	114.3 × 76.1 4.500 × 3.000		70 2.76	178 7.01	113 4.45	97 3.82	69 2.72	M12 × 75–2
125 × 32 5 × 1 1/4	139.7 × 42.4 5.500 × 1.660		51 2.01	204 8.03	82 3.23	110 4.33	81 3.19	M16 × 85–2
125 × 40 5 × 1 1/2	139.7 × 48.3 5.500 × 1.900		51 2.01	204 8.03	82 3.23	110 4.33	81 3.19	M16 × 85–2
125 × 50 5 × 2	139.7 × 60.3 5.500 × 2.375		64 2.52	204 8.03	95 3.74	110 4.33	81 3.19	M16 × 85–2
125 × 65 5 × 2 1/2	139.7 × 73.0 5.500 × 2.875		70 2.76	204 8.03	113 4.45	110 4.33	81 3.19	M16 × 85–2
125 × 65 5 × 2 1/2	139.7 × 76.1 5.500 × 3.000		70 2.76	204 8.03	113 4.45	110 4.33	81 3.19	M16 × 85–2

TAMANHO mm/in	CANO OD mm/in	PRESSÃO psi/Mpa	ABER-TURA Mm/in +1.60/ +0.063.0	DIMENSÕES mm/in A mm	B mm	C mm	D mm	TAMANHO PARAFUSO
125 × 32 5 × 1 1/4	141.3 × 42.4 5.563 × 1.660	300Psi 2.07Mpa	51 2.01	204 8.03	82 3.23	110 4.33	81 3.19	M16 × 85–2
125 × 40 5 × 1 1/2	141.3 × 48.3 5.563 × 1.900		51 2.01	204 8.03	82 3.23	110 4.33	81 3.19	M16 × 85–2
125 × 50 5 × 2	141.3 × 60.3 5.563 × 2.375		64 2.52	204 8.03	95 3.74	110 4.33	81 3.19	M16 × 85–2
125 × 65 5 × 2 1/2	141.3 × 73.0 5.563 × 2.875		70 2.76	204 8.03	113 4.45	110 4.33	81 3.19	M16 × 85–2
125 × 65 5 × 2 1/2	141.3 × 76.1 5.563 × 3.000		70 2.76	204 8.03	113 4.45	110 4.33	81 3.19	M16 × 85–2
150 × 32 6 × 1 1/4	165.1 × 42.4 6.500 × 1.660		51 2.01	238 9.37	82 3.23	121 4.76	95 3.74	M16 × 105–2
150 × 40 6 × 1 1/2	165.1 × 48.3 6.500 × 1.900		51 2.01	238 9.37	82 3.23	121 4.76	95 3.74	M16 × 105–2
150 × 50 6 × 2	165.1 × 60.3 6.500 × 2.375		64 2.52	238 9.37	95 3.74	122 4.8	95 3.74	M16 × 105–2
150 × 65 6 × 2 1/2	165.1 × 73.0 6.500 × 2.875		70 2.76	238 9.37	113 4.45	122 4.8	95 3.74	M16 × 105–2
150 × 65 6 × 2 1/2	165.1 × 76.1 6.500 × 3.000		70 2.76	238 9.37	113 4.45	122 4.8	95 3.74	M16 × 105–2
150 × 32 6 × 1 1/4	168.3 × 42.4 6.625 × 1.660		51 2.01	238 9.37	82 3.23	121 4.76	95 3.74	M16 × 105–2
150 × 40 6 × 1 1/2	168.3 × 48.3 6.625 × 1.900		51 2.01	238 9.37	82 3.23	121 4.76	95 3.74	M16 × 105–2
150 × 50 6 × 2	168.3 × 60.3 6.625 × 2.375		64 2.52	238 9.37	95 3.74	122 4.8	95 3.74	M16 × 105–2
150 × 65 6 × 2 1/2	168.3 × 73.0 6.625 × 2.875		70 2.76	238 9.37	113 4.45	122 4.8	95 3.74	M16 × 105–2
150 × 65 6 × 2 1/2	168.3 × 76.1 6.625 × 3.000		70 2.76	238 9.37	113 4.45	122 4.8	95 3.74	M16 × 105–2
200 × 32 8 × 1 1/4	219.1 × 42.4 8.625 × 1.660		51 2.01	310 12.21	82 3.23	152 5.98	124 4.88	M20 × 115–2
200 × 40 8 × 1 1/2	219.1 × 48.3 8.625 × 1.900		51 2.01	310 12.21	82 3.23	152 5.98	124 4.88	M20 × 115–2
200 × 50 8 × 2	219.1 × 60.3 8.625 × 2.375		64 2.52	310 12.2	97 3.82	152 5.98	124 4.88	M20 × 115–2
200 × 65 8 × 2 1/2	219.1 × 73.0 8.625 × 2.875		70 2.76	310 12.2	115 4.53	152 5.98	124 4.88	M20 × 115–2
200 × 65 8 × 2 1/2	219.1 × 76.1 8.625 × 3.000		70 2.76	310 12.2	115 4.53	152 5.98	124 4.88	M20 × 115–2
200 × 80 8 × 3	219.1 × 88.9 8.625 × 3.500		89 3.5	310 12.2	127 5	152 5.98	124 4.88	M20 × 115–2

TEE MECÂNICO COM ROSCA BSPT

Tee mecânico com extremidade de saída rosqueada, que fornece uma saída de derivação rápida e fácil ao longo da tubulação.

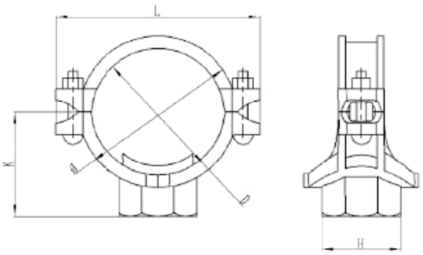

TEE MECÂNICO COM ROSCA BSPT

TAMANHO	TUBO OD.	PRESSÃO	ABER-TURA	DIMENSÕES mm/in				TAMANHO PARAFUSO
mm/in	mm/in	psi/Mpa	Mm/in +1.63/ +0.06/0.0	A mm	B mm	C mm	D mm	
50 × 25	60.3 × 33.7	300Psi 2.07Mpa	38	118	74	60	40	M10 × 55–2
2 × 1	2.375 × 1.315		1.5	4.64	2.91	2.36	1.57	
50 × 32	60.3 × 42.4		51	118	74	60	40	M10 × 55–2
2 × 1 1/4	2.375 × 1.660		2.01	4.64	2.91	2.36	1.57	
50 × 40	60.3 × 48.3		51	118	74	60	40	M10 × 55–2
2 × 1 1/2	2.375 × 1.900		2.01	4.64	2.91	2.36	1.57	
65 × 25	73.0 × 33.7		38	132	74	64	47	M12 × 70–2
2 1/2 × 1	2.875 × 1.315		1.5	5.2	2.91	2.52	1.85	
65 × 32	73.0 × 42.4		51	132	74	64	47	M12 × 70–2
2 1/2 × 1 1/4	2.875 × 1.660		2.01	5.2	2.91	2.52	1.85	
65 × 40	73.0 × 48.3		51	132	80	64	47	M12 × 70–2
2 1/2 × 1 1/2	2.875 × 1.900		2.01	5.2	3.15	2.52	1.85	
65 × 25	76.1 × 33.7		38	144	74	64	49	M12 × 70–2
2 1/2 × 1	3.000 × 1.315		1.5	5.67	2.91	2.52	1.93	
65 × 32	76.1 × 42.4		51	144	74	64	49	M12 × 70–2
2 1/2 × 1 1/2	3.000 × 1.660		2.01	5.67	2.91	2.52	1.93	
65 × 40	76.1 × 48.3		51	144	80	64	49	M12 × 70–2
2 1/2 × 1 1/2	3.000 × 1.900		2.01	5.67	3.15	2.52	1.93	
80 × 15	88.9 × 21.3		30	146	74	70	55	M12 × 70–2
3 × 1/2	3.500 × 0.825		1.18	5.75	2.91	2.76	2.17	
80 × 20	88.9 × 26.9		30	146	74	70	55	M12 × 70–2
3 × 3/4	3.500 × 1.050		1.18	5.75	2.91	2.76	2.17	
80 × 25	88.9 × 33.7		38	146	74	70	55	M12 × 70–2
3 × 1	3.500 × 1.315		1.5	5.75	2.91	2.76	2.17	
80 × 32	88.9 × 42.4		51	146	86	73	55	M12 × 70–2
3 × 1 1/4	3.500 × 1.660		2.01	5.75	3.39	2.87	2.17	
80 × 40	88.9 × 48.3		51	146	86	77	55	M12 × 70–2
3 × 1 1/2	3.500 × 1.900		2.01	5.75	3.39	3.03	2.17	
80 × 50	88.9 × 60.3		64	146	96	80	55	M12 × 70–2
3 × 2	3.500 × 2.375		2.52	5.75	3.78	3.15	2.17	
100 × 25	108.0 × 33.7		38	172	72	76	64	M12 × 75–2
4 × 1	4.250 × 1.315		1.5	6.77	2.83	2.99	2.52	
100 × 32	108.0 × 42.4		51	172	82	76	64	M12 × 75–2
4 × 1 1/4	4.250 × 1.660		2.01	6.77	3.23	2.99	2.52	
100 × 40	108.0 × 48.3		51	172	84	76	64	M12 × 75–2
4 × 1 1/2	4.250 × 1.900		2.01	6.77	3.31	2.99	2.52	
100 × 50	108.0 × 60.3		64	172	95	78	64	M12 × 75–2
4 × 2	4.250 × 2.375		2.52	6.77	3.74	3.07	2.52	

TAMANHO	TUBO OD.	PRESSÃO	ABER-TURA	DIMENSÕES mm/in				TAMANHO PARAFUSO
mm/in	mm/in	psi/Mpa	Mm/in +1.63/ +0.06/0.0	A mm	B mm	C mm	D mm	
100 × 25	114.3 × 33.7	300Psi 2.07Mpa	38	178	74	86	69	M12 × 75–2
4 × 1	4.500 × 1.315		1.5	7.01	2.91	3.39	2.72	
100 × 32	114.3 × 42.4		51	178	86	87	69	M12 × 75–2
4 × 1 1/4	4.500 × 1.660		2.01	7.01	3.39	3.43	2.72	
100 × 40	114.3 × 48.3		51	178	86	89	69	M12 × 75–2
4 × 1 1/2	4.500 × 1.900		2.01	7.01	3.39	3.51	2.72	
100 × 50	114.3 × 60.3		64	178	100	94	69	M12 × 75–2
4 × 2	4.500 × 2.375		2.52	7.01	3.94	3.7	2.72	
100 × 65	114.3 × 76.1		70	178	106	100	69	M12 × 75–2
4 × 2 1/2	4.500 × 3.000		2.76	7.01	4.17	3.94	2.72	
100 × 80	114.3 × 88.9		89	178	124	99	69	M12 × 75–2
4 × 3	4.500 × 3.500		3.5	7.01	4.88	3.9	2.72	
125 × 25	133.0 × 33.7		38	200	72	88.5	77	M16 × 85–2
5 × 1	5.250 × 1.315		1.5	7.87	2.83	3.48	3.03	
125 × 32	133.0 × 42.4		51	200	82	88.5	77	M16 × 85–2
5 × 1 1/4	5.250 × 1.660		2.01	7.87	3.23	3.48	3.03	
125 × 40	133.0 × 48.3		51	200	82	88.5	77	M16 × 85–2
5 × 1 1/2	5.250 × 1.900		2.01	7.87	3.23	3.48	3.03	
125 × 50	133.0 × 60.3		64	200	95	89.5	77	M16 × 85–2
5 × 2	5.250 × 2.375		2.52	7.87	3.74	3.52	3.03	
125 × 25	139.7 × 33.7		38	213	74	98	81	M16 × 85–2
5 × 1	5.500 × 1.315		1.5	8.39	2.91	3.86	3.19	
125 × 32	139.7 × 42.4		51	213	86	99	81	M16 × 85–2
5 × 1 1/4	5.500 × 1.660		2.01	8.39	3.39	3.9	3.19	
125 × 40	139.7 × 48.3		51	213	86	111	81	M16 × 85–2
5 × 1 1/2	5.500 × 1.900		2.01	8.39	3.39	4.37	3.19	
125 × 50	139.7 × 60.3		64	213	100	106	81	M16 × 85–2
5 × 2	5.500 × 2.375		2.52	8.39	2.91	4.17	3.19	
125 × 65	139.7 × 76.1		70	213	108	110	81	M16 × 85–2
5 × 2 1/2	5.500 × 3.000		2.76	8.39	4.25	4.33	3.19	
125 × 80	139.7 × 88.9		89	213	126	110	81	M16 × 85–2
5 × 3	5.500 × 3.500		3.5	8.39	4.96	4.33	3.19	
125 × 25	141.3 × 33.7		38	213	74	98	81	M16 × 85–2
5 × 1	5.563 × 1.315		1.5	8.39	2.91	3.86	3.19	
125 × 32	141.3 × 42.4		51	213	86	99	81	M16 × 85–2
5 × 1 1/4	5.563 × 1.660		2.01	8.39	3.39	3.9	3.19	
125 × 40	141.3 × 48.3		51	213	86	111	81	M16 × 85–2
5 × 1 1/2	5.563 × 1.900		2.01	8.39	3.39	4.37	3.19	

TAMANHO	CANO OD.	PRESSÃO	ABER-TURA	DIMENSÕES mm/in				TAMANHO PARAFUSO
mm/in	mm/in	psi/Mpa	Mm/in +1.63/ +0.06/0.0	A mm	B mm	C mm	D mm	
125 × 50	141.3 × 60.3	300Psi 2.07Mpa	64	213	100	106	81	M16 × 85–2
5 × 2	5.563 × 2.375		2.52	8.39	2.91	4.17	3.19	
125 × 65	141.3 × 76.1		70	213	108	110	81	M16 × 85–2
5 × 2 1/2	5.563 × 3.000		2.76	8.39	4.25	4.33	3.19	
150 × 25	165.1 × 33.7		38	239	74	112	95	M16 × 105–2
6 × 1	6.500 × 1.315		1.5	9.41	2.91	4.41	3.74	
150 × 32	165.1 × 42.4		51	239	86	113	95	M16 × 105–2
6 × 1 1/4	6.500 × 1.660		2.01	9.41	3.39	4.45	3.74	
150 × 40	165.1 × 48.3		51	239	86	115	95	M16 × 105–2
6 × 1 1/2	6.500 × 1.900		2.01	9.41	3.39	4.53	3.74	
150 × 50	165.1 × 60.3		64	239	100	120	95	M16 × 105–2
6 × 2	6.500 × 2.375		2.52	9.41	3.94	4.72	3.74	
150 × 65	165.1 × 76.1		70	239	108	124	95	M16 × 105–2
6 × 2 1/2	6.500 × 3.000		2.76	9.41	4.25	4.88	3.74	
150 × 80	165.1 × 88.9		89	239	126	123	95	M16 × 105–2
6 × 3	6.500 × 3.500		3.5	9.41	4.96	4.84	3.74	
150 × 25	168.3 × 33.7		38	239	74	112	95	M16 × 105–2
6 × 1	6.625 × 1.315		1.5	9.41	2.91	4.41	3.74	
150 × 32	168.3 × 42.4		51	239	86	113	95	M16 × 105–2
6 × 1 1/4	6.625 × 1.660		2.01	9.41	3.39	4.45	3.74	
150 × 40	168.3 × 48.3		51	239	86	115	95	M16 × 105–2
6 × 1 1/2	6.625 × 1.900		2.01	9.41	3.39	4.53	3.74	
150 × 50	168.3 × 60.3		64	239	100	120	95	M16 × 105–2
6 × 2	6.625 × 2.375		2.52	9.41	3.94	4.72	3.74	
150 × 65	168.3 × 76.1		70	239	108	124	95	M16 × 105–2
6 × 2 1/2	6.625 × 3.000		2.76	9.41	4.25	4.88	3.74	
150 × 80	168.3 × 88.9		89	239	126	123	95	M16 × 105–2
6 × 3	6.625 × 3.500		3.5	9.41	4.96	4.84	3.74	
200 × 25	219.1 × 33.7		38	310	73	135.5	115	M20 × 115–2
8 × 1	8.625 × 1.315		1.5	12.21	2.87	5.35	4.53	
200 × 32	219.1 × 42.4		51	310	82	135.5	115	M20 × 115–2
8 × 1 1/4	8.625 × 1.660		2.01	12.21	3.23	5.35	4.53	
200 × 40	219.1 × 48.3		51	310	86	135.5	115	M20 × 115–2
8 × 1 1/2	8.625 × 1.900		2.01	12.21	3.39	5.35	4.53	
200 × 50	219.1 × 60.3		64	310	97	138	115	M20 × 115–2
8 × 2	8.625 × 2.375		2.52	12.21	3.82	5.43	4.53	
200 × 65	219.1 × 76.1		70	310	115	138	115	M20 × 115–2
8 × 2 1/2	8.625 × 3.000		2.76	12.21	4.53	5.43	4.53	
200 × 80	219.1 × 88.9		89	310	127	140	115	M20 × 115–2
8 × 3	8.625 × 3.500		3.5	12.21	5	5.51	4.53	

TEE MECÂNICO SPRINKLER NFT

O Tee Mecânico Sprinkler NPT, faz parte do sistema de conexões ranhuradas (sistema grooved). esta conexão é ideal para ligações diretas para cabeçotes de sprinklers, bicos de redução e/ou medidores.
Basta cortar ou fazer um orifício no local de saída desejado.
Possui saída rosqueada.

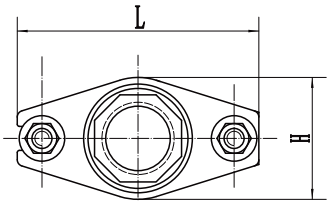

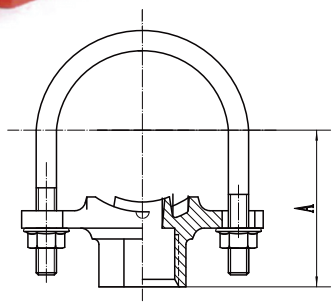

TEE MECÂNICO SPRINKLER NFT

TAMANHO	CANO OD	PRESSÃO	ABERTURA	DIMENSÕES mm/in			TAMANHO PARAFUSO
mm/in	mm/in	psi/Mpa	Mm/in +1.60/+0.063.0	A mm	L mm	H mm	mm
32 × 15 1 1/4 × 1/2	42.4 × 21.3 1.660 × 0.825	300Psi 2.07Mpa	30 1.18	43 1.69	90 3.54	56 2.2	M10 × 42U
32 × 20 1 1/4 × 3/4	42.4 × 26.9 1.660 × 1.050		30 1.18	43 1.69	90 3.54	56 2.2	M10 × 42U
32 × 25 1 1/4 × 1	42.4 × 33.7 1.660 × 1.315		30 1.18	51 2.01	90 3.54	56 2.2	M10 × 42U
40 × 15 1 1/2 × 1/2	48.3 × 21.3 1.900 × 0.825		30 1.18	46 1.81	90 3.54	56 2.2	M10 × 48U
40 × 20 1 1/2 × 3/4	48.3 × 26.9 1.900 × 1.050		30 1.18	49 1.93	90 3.54	56 2.2	M10 × 48U
40 × 25 1 1/2 × 1	48.3 × 33.7 1.900 × 1.315		30 1.18	54 2.13	90 3.54	56 2.2	M10 × 48U
50 × 15 2 × 1/2	60.3 × 21.3 2.375 × 0.825		30 1.18	52 2.05	96 3.78	56 2.2	M10 × 60U
50 × 20 2 × 3/4	60.3 × 26.9 2.375 × 1.050		30 1.18	52 2.05	96 3.78	56 2.2	M10 × 60U
50 × 25 2 × 1	60.3 × 33.7 2.375 × 1.315		30 1.18	60 2.36	96 3.78	56 2.2	M10 × 60U
65 × 15 2 1/2 × 1/2	76.1 × 21.3 3.000 × 0.825		30 1.18	60 2.36	112 4.41	56 2.2	M10 × 76U
65 × 20 2 1/2 × 3/4	76.1 × 26.9 3.000 × 1.050		30 1.18	60 2.36	112 4.41	56 2.2	M10 × 76U
65 × 25 2 1/2 × 1	76.1 × 33.7 3.000 × 1.315		30 1.18	68 2.68	112 4.41	56 2.2	M10 × 76U

CRUZETA DE REDUÇÃO

Cruzeta com redutor e extremidades ranhuradas, fundido em ferro dúctil.

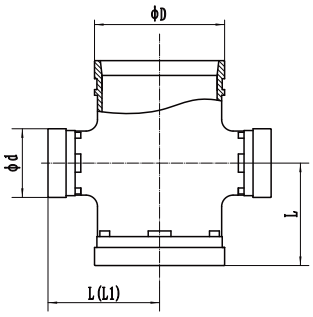

CRUZETA DE REDUÇÃO

TAMANHO mm/in	CANO OD mm/in	PRESSÃO psi/Mpa	DIMENSÕES L1mm/in	DIMENSÕES L2mm/in
100 × 50 4 × 2	114.3 × 60.3 4.500 × 2.375	300Psi 2.07Mpa	127 5	127 5
100 × 65 4 × 2 1/2	114.3 × 76.1 4.500 × 3.000		127 5	127 5
100 × 80 4 × 3	114.3 × 88.9 4.500 × 3.500		127 5	127 5
150 × 100 6 × 4	165.1 × 114.3 6.500 × 4.500		165 6.5	165 6.5
150 × 50 6 × 2	168.3 × 60.3 6.625 × 2.375		165 6.5	165 6.5
150 × 65 6 × 2 1/2	168.3 × 76.1 6.625 × 3.000		165 6.5	165 6.5
150 × 80 6 × 3	168.3 × 88.9 6.625 × 3.500		165 6.5	165 6.5
150 × 100 6 × 4	168.3 × 114.3 6.625 × 4.500		165 6.5	165 6.5

CRUZETA

Cruzeta com extremidades ranhuradas e fabricada em ferro dúctil.

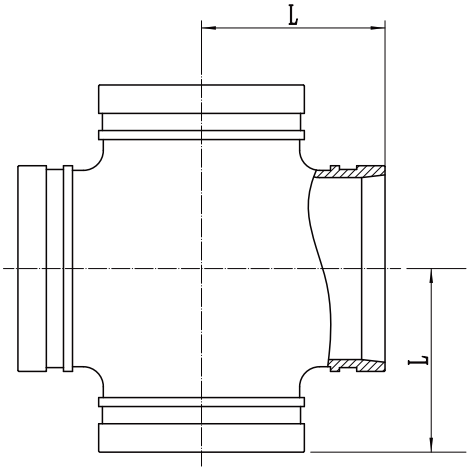

CRUZETA

TAMANHO mm/in	CANO OD mm/in		DIMENSÕES Lmm/in
25 1	33.7 1.327	300Psi 2.07Mpa	70 2.76
32 1 1/4	42.4 1.669		70 2.76
40 1 1/2	48.3 1.9		70 2.76
50 2	60.3 2.375		82 3.23
65 2 1/2	73 2.875		95 3.74
65 2 1/2	76.1 3		95 3.74
80 3	88.9 3.5		108 4.25
100 4	108 4.25		127 5
100 4	114.3 4.5		127 5
125 5	133 5.25		140 5.51
125 5	139.7 5.5		140 5.51
125 5	141.3 5.563		140 5.51
150 6	159 6.25		165 6.5
150 6	165.1 6.5		165 6.5
150 6	168.3 6.625		165 6.5
200 8	219.1 8.625		197 7.76
250 10	273 10.75		229 9.02
300 12	323.9 12.75		254 10

CRUZETA DE REDUÇÃO C/ ROSCA

Cruzeta de redução rosqueável com extremidades ranhuradas e fabricada em ferro dúctil.

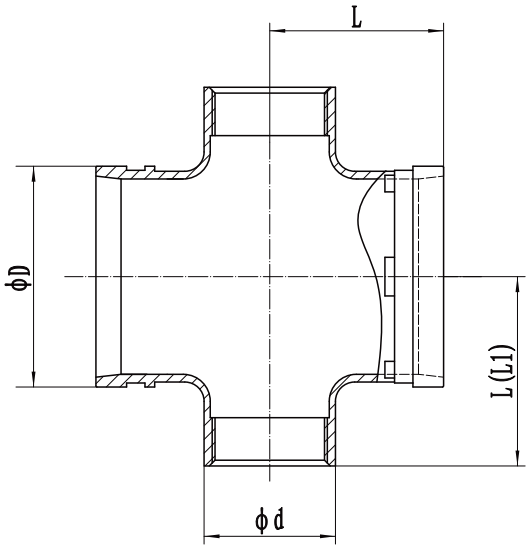

CRUZETA DE REDUÇÃO COM ROSCA

TAMANHO mm/in	CANO OD mm/in	PRESSÃO psi/Mpa	DIMENSÕES L1mm/in	DIMENSÕES L2mm/in
100 × 25 4 × 1	114.3 × 33.7 4.500 × 1.315	300Psi 2.07Mpa	127 5	127 5
100 × 32 4 × 1¼	114.3 × 42.4 4.500 × 1.315		127 5	127 5
100 × 40 4 × 1½	114.3 × 48.3 4.500 × 1.900		127 5	127 5
100 × 50 4 × 2	114.3 × 60.3 4.500 × 2.375		127 5	127 5
100 × 65 4 × 2½	114.3 × 76.1 4.500 × 3.000		127 5	127 5
100 × 80 4 × 3	114.3 × 88.9 4.500 × 3.500		127 5	127 5
125 × 32 5 × 1¼	139.7 × 42.4 5.500 × 1.315		140 5.51	140 5.51
125 × 40 5 × 1½	139.7 × 48.3 5.500 × 1.900		140 5.51	140 5.51
125 × 50 5 × 2	139.7 × 60.3 5.500 × 2.375		140 5.51	140 5.51
125 × 65 5 × 2½	139.7 × 76.1 5.500 × 3.000		140 5.51	140 5.51
125 × 80 5 × 3	139.7 × 88.9 5.500 × 3.500		140 5.51	140 5.51
150 × 25 6 × 1	165.1 × 33.7 6.500 × 1.315		165 6.5	165 6.5
150 × 32 6 × 1¼	165.1 × 42.4 6.500 × 1.315		165 6.5	165 6.5
150 × 40 6 × 1½	165.1 × 48.3 6.500 × 1.900		165 6.5	165 6.5
150 × 50 6 × 2	165.1 × 60.3 6.500 × 2.375		165 6.5	165 6.5
150 × 65 6 × 2½	165.1 × 76.1 6.500 × 3.000		165 6.5	165 6.5
150 × 80 6 × 3	165.1 × 88.9 6.500 × 3.500		165 6.5	165 6.5

COTOVELO 11,25° E 22,5° (JOELHO)

O cotovelo (joelho) ranhurado é constituído por duas conexões com ângulo de 11,25º e 22,5º, em ferro fundido ductil e instalado em conjunto com a peça de acoplamento. As conexões ranhuradas unem-se aos tubos através de acoplamentos, sem solda ou rosca; isso torna a montagem das redes muito mais prática e rápida. Trata-se, hoje, do material mais moderno quando falamos em condução de fluídos, unindo economia e segurança, comprovadas através da certificação internacional das peças.

Aplicação

O sistema de conexões ranhuradas pode ser instalado em diversas especialidades, como: combate a incêndio, bicos de sprinkler e hidrantes, ar comprimido, água gelada, mineração, processos industriais e abastecimento de água. Usados principalmente na linha de incêndio, mas com abrangência em toda a linha de irrigação, ar comprimido e construção civil em geral.
A ranhura na tubulação de aço é feita por deformação à frio. Pode ser instalada com tubulação de aço com costura e sem costura, galvanizada ou em preto.

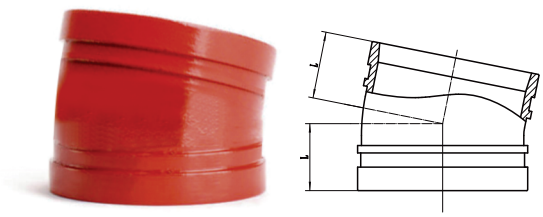

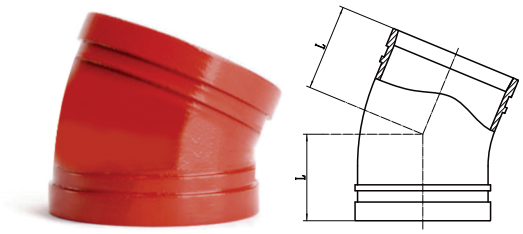

COTOVELO 11,25º (JOELHO)

TAMANHO	CANO OD	PRESSÃO	DIMENSÕES
mm/in	mm/in	psi/Mpa	Lmm/in
32 1 1/4	42.4 1.669	300Psi 2.07Mpa	35 1.38
40 1 1/2	48.3 1.9		40 1.57
50 2	60.3 2.375		40 1.57
65 2 1/2	73 2.875		40 1.57
65 2 1/2	76.1 3		40 1.57
80 3	88.9 3.5		40 1.57
100 4	108 4.25		45 1.77
100 4	114.3 4.5		45 1.77
125 5	133 5.25		50 1.97
125 5	139.7 5.5		50 1.97
150 6	159 6.25		50 1.97
150 6	165.1 6.5		50 1.97
150 6	168.3 6.625		50 1.97
200 8	219.1 8.625		50 1.97
250 10	273 10.75		80 3.15
300 12	323.9 12.75		80 3.15

COTOVELO 22,5º (JOELHO)

TAMANHO	CANO OD	PRESSÃO	DIMENSÕES
mm/in	mm/in	psi/Mpa	Lmm/in
32 1 1/4	42.4 1.669	300Psi 2.07Mpa	40 1.57
40 1 1/2	48.3 1.9		45 1.77
50 2	60.3 2.375		50 1.97
65 2 1/2	73 2.875		50 1.97
65 2 1/2	76.1 3		50 1.97
80 3	88.9 3.5		60 2.36
100 4	108 4.25		70 2.76
100 4	114.3 4.5		70 2.76
125 5	133 5.25		70 2.76
125 5	139.7 5.5		70 2.76
150 6	159 6.25		89 3.5
150 6	165.1 6.5		89 3.5
150 6	168.3 6.625		89 3.5
200 8	219.1 8.625		98 3.85
250 10	273 10.75		120 4.72
300 12	323.9 12.75		120 4.72

GUIA DE PRODUTOS

O cotovelo (joelho) ranhurado é constituído por duas conexões com ângulo de 45º e 90º, em ferro fundido ductil é instalado em conjunto com a peça de acoplamento. As conexões ranhuradas unem-se aos tubos através de acoplamentos, sem solda ou rosca. Isso torna a montagem das redes muito mais prática e rápida. Trata-se, hoje, do material mais moderno quando falamos em condução de fluídos, unindo economia e segurança, comprovadas através da certificação internacional das peças.

Aplicação

O sistema de conexões ranhuradas pode ser instalado em diversas especialidades, como: combate a incêndio, bicos de sprinkler e hidrantes, ar comprimido, água gelada, mineração, processos industriais e abastecimento de água. Usados principalmente na linha de incêndio, mas com abrangência em toda a linha de irrigação, ar comprimido e construção civil em geral.

A ranhura na tubulação de aço é feita por deformação à frio. Pode ser instalada com tubulação de aço com costura e sem costura, galvanizada ou em preto.

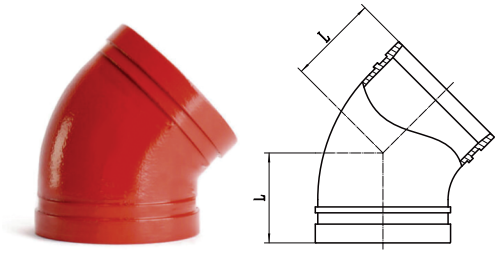

COTOVELO 45º (JOELHO)

TAMANHO	CANO OD	PRESSÃO	DIMENSÕES
mm/in	mm/in	psi/Mpa	Lmm/in
25 1	33.7 1.327	300Psi 2.07Mpa	45 1.77
32 1 1/4	42.4 1.669		45 1.77
40 1 1/2	48.3 1.9		45 1.77
50 2	60.3 2.375		51 2.01
65 2 1/2	73 2.875		57 2.24
65 2 1/2	76.1 3		57 2.24
80 3	88.9 3.5		64 2.51
100 4	108 4.25		76 3
100 4	114.3 4.5		76 3
125 5	133 5.25		82.5 3.24
125 5	139.7 5.5		82.5 3.24
125 5	141.3 5.563		82.5 3.24
150 6	159 6.25		89 3.5
150 6	165.1 6.5		89 3.5
150 6	168.3 6.625		89 3.5
200 8	219.1 8.625		108 4.25
250 10	273 10.75		120.5 4.74
300 12	323.9 12.75		133 5.23

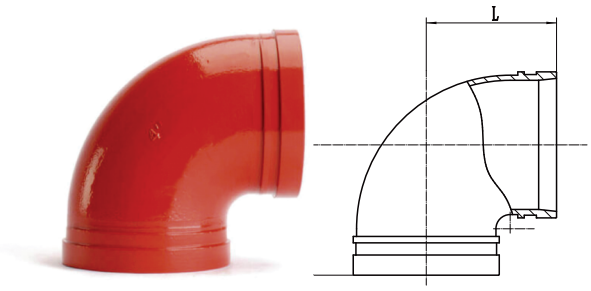

COTOVELO 90º (JOELHO)

TAMANHO	CANO OD	PRESSÃO	DIMENSÕES
mm/in	mm/in	Mpa	mm
25 1	33.7 1.327	300Psi 2.07Mpa	57 2.24
32 1 1/4	42.4 1.669		60 2.36
40 1 1/2	48.3 1.9		60 2.36
50 2	60.3 2.375		70 2.76
65 2 1/2	73 2.875		76 2.99
65 2 1/2	76.1 3		76 2.99
80 3	88.9 3.5		86 3.39
100 4	108 4.25		102 4.02
100 4	114.3 4.5		102 4.02
125 5	133 5.25		121 4.76
125 5	139.7 5.5		121 4.76
125 5	141.3 5.563		121 4.76
150 6	159 6.25		140 5.51
150 6	165.1 6.5		140 5.51
150 6	168.3 6.625		140 5.51
200 8	219.1 8.625		175 6.89
250 10	273 10.75		215 8.46
300 12	323.9 12.75		245 9.65

COTOVELO LONGO 90º E TAMPÃO

O cotovelo (joelho) ranhurado é constituído por duas conexões com ângulo de 90º longo, em ferro fundido ductil é instalado em conjunto com a peça de acoplamento. As conexões ranhuradas unem-se aos tubos através de acoplamentos, sem solda ou rosca, isso torna a montagem das redes muito mais prática e rápida. Trata-se hoje, do material mais moderno quando falamos em condução de fluídos, unindo economia e segurança, comprovadas através da certificação internacional das peças.

Aplicação

O sistema de conexões ranhuradas pode ser instalado em diversas especialidades, como: combate a incêndio, bicos de sprinkler e hidrantes, ar comprimido, água gelada, mineração, processos industriais e abastecimento de água. Usados principalmente na linha de incêndio, mas com abrangência em toda a linha de irrigação, ar comprimido e construção civil em geral.

A ranhura na tubulação de aço é feita por deformação à frio. Pode ser instalada com tubulação de aço com costura e sem costura, galvanizada ou em preto.

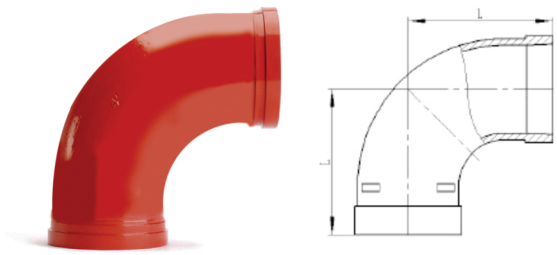

COTOVELO LONGO 90º (JOELHO)

TAMANHO	CANO OD	PRESSÃO	DIMENSÕES
mm/in	mm/in	Mpa	mm
25	33.7	300Psi 2.07Mpa	70
1	1.327		2.76
32	42.4		70
1 1/4	1.669		2.76
40	48.3		70
1 1/2	1.9		2.76
50	60.3		82
2	2.375		3.23
65	73		95
2 1/2	2.875		3.74
65	76.1		95
2 1/2	3		3.74
80	88.9		108
3	3.5		4.25
100	108		127
4	4.25		5
100	114.3		127
4	4.5		5
125	133		140
5	5.25		5.51
125	139.7		140
5	5.5		5.51
125	141.3		140
5	5.563		5.51
150	159		165
6	6.25		6.5
150	165.1		165
6	6.5		6.5
150	168.3		165
6	6.625		6.5
200	219.1		197
8	8.625		7.76
250	273		229
10	10.75		9.02
300	323.9		254
12	12.75		10

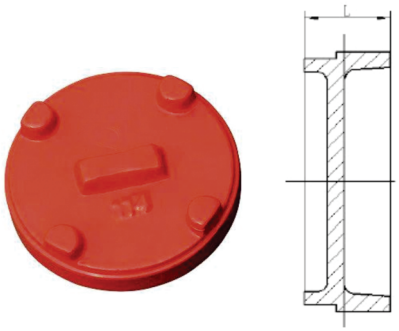

TAMPÃO

TAMANHO	CANO OD	PRESSÃO	DIMENSÕES
mm/in	mm/in	psi/Mpa	Lmm/in
25	33.7	300Psi 2.07Mpa	25
1	1.327		0.98
32	42.4		25
1 1/4	1.669		0.98
40	48.3		25
1 1/2	1.9		0.98
50	60.3		25
2	2.375		0.98
65	73		25
2 1/2	2.875		0.98
65	76.1		25
2 1/2	3		0.98
80	88.9		25
3	3.5		0.98
100	108		27
4	4.25		1.06
100	114.3		27
4	4.5		1.06
125	133		27
5	5.25		1.06
125	139.7		27
5	5.5		1.06
125	141.3		27
5	5.563		1.06
150	159		27
6	6.25		1.06
150	165.1		27
6	6.5		1.06
150	168.3		27
6	6.625		1.06
200	219.1		31
8	8.625		1.22
250	273		33
10	10.75		1.3
300	323.9		33
12	12.75		1.3

TEE

O tee ranhurado é constituído por três conexões, em ferro fundido ductil e instalado em conjunto com a peça de acoplamento.
As conexões ranhuradas unem-se aos tubos através de acoplamentos, sem solda ou rosca, isso torna a montagem das redes muito mais prática e rápida.
Trata-se, hoje, do material mais moderno quando falamos em condução de fluídos, unindo economia e segurança, comprovadas através da certificação internacional das peças.

Aplicação
O sistema de conexões ranhuradas pode ser instalado em diversas especialidades, como: combate a incêndio, bicos de sprinkler e hidrantes, ar comprimido, água gelada, mineração, processos industriais e abastecimento de água. Usados principalmente na linha de incêndio, mas com abrangência em toda a linha de irrigação, ar comprimido e construção civil em geral.
A ranhura na tubulação de aço é feita por deformação à frio. Pode ser instalada com tubulação de aço com costura e sem costura, galvanizada ou em preto.

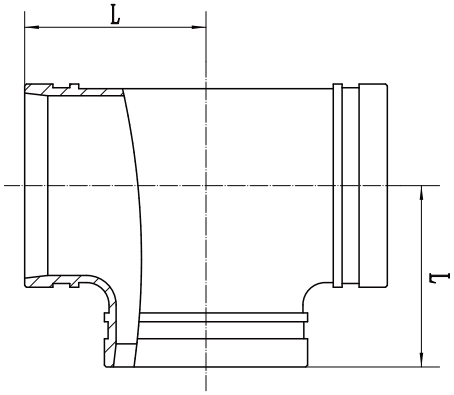

TEE LONGO

TAMANHO mm/in	CANO OD mm/in	PRESSÃO psi/Mpa	DIMENSÕES Lmm/in
25 1	33.7 1.327	300Psi 2.07Mpa	70 2.76
32 1 1/4	42.4 1.669		70 2.76
40 1 1/2	48.3 1.9		70 2.76
50 2	60.3 2.375		82 3.23
65 2 1/2	73 2.875		95 3.74
65 2 1/2	76.1 3		95 3.74
80 3	88.9 3.5		108 4.25
100 4	108 4.25		127 5
100 4	114.3 4.5		127 5
125 5	133 5.25		140 5.51
125 5	139.7 5.5		140 5.51
125 5	141.3 5.563		140 5.51
150 6	159 6.25		165 6.5
150 6	165.1 6.5		165 6.5
150 6	168.3 6.625		165 6.5
200 8	219.1 8.625		197 7.76
250 10	273 10.75		229 9.02
300 12	323.9 12.75		254 10

TEE CURTO

TAMANHO mm/in	CANO OD mm/in	PRESSÃO psi/Mpa	DIMENSÕES Lmm/in
25 1	33.7 1.327	300Psi 2.07Mpa	57 2.24
32 1 1/4	42.4 1.669		60 2.36
40 1 1/2	48.3 1.9		60 2.36
50 2	60.3 2.375		70 2.76
65 2 1/2	73 2.875		76 2.99
65 2 1/2	76.1 3		76 2.99
80 3	88.9 3.5		86 3.39
100 4	108 4.25		102 4.02
100 4	114.3 4.5		102 4.02
125 5	133 5.25		121 4.76
125 5	139.7 5.5		121 4.76
125 5	141.3 5.563		121 4.76
150 6	159 6.25		140 5.51
150 6	165.1 6.5		140 5.51
150 6	168.3 6.625		140 5.51
200 8	219.1 8.625		175 6.89
250 10	273 10.75		215 8.46
300 12	323.9 12.75		245 9.65

TEE DE REDUÇÃO

O tee ranhurado é constituído por três conexões, em ferro fundido ductil e instalado em conjunto com a peça de acoplamento.
As conexões ranhuradas unem-se aos tubos através de acoplamentos, sem solda ou rosca, tornando a montagem das redes muito mais prática e rápida. Trata-se hoje, do material mais moderno quando falamos em condução de fluídos, unindo economia e segurança, comprovadas através da certificação internacional das peças.

Aplicação
O sistema de conexões ranhuradas pode ser instalado em diversas especialidades, como: combate a incêndio, bicos de sprinkler e hidrantes, ar comprimido, água gelada, mineração, processos industriais e abastecimento de água. Usados principalmente na linha de incêndio, mas com abrangência em toda a linha de irrigação, ar comprimido e construção civil em geral.

A ranhura na tubulação de aço é feita por deformação à frio. Pode ser instalada com tubulação de aço com costura e sem costura, galvanizada ou em preto.

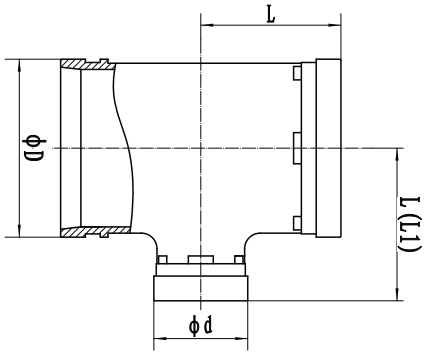

TEE DE REDUÇÃO

TAMANHO	CANO OD	PRESSÃO	DIMENSÕES	
mm/in	mm/in	psi/Mpa	L1mm/in	L2mm/in
50 × 25 2 × 1	60.3 × 33.7 2.375 × 1.315	300Psi 2.07Mpa	82 3.23	82 3.23
50 × 32 2 × 1¼	60.3 × 42.4 2.375 × 1.660		82 3.23	82 3.23
50 × 40 2 × 1½	60.3 × 48.3 2.375 × 1.900		82 3.23	82 3.23
65 × 32 2½ × 1¼	73.0 × 42.4 2.875 × 1.660		95 3.74	95 3.74
65 × 40 2½ × 1½	73.0 × 48.3 2.875 × 1.900		95 3.74	95 3.74
65 × 50 2½ × 2	73.0 × 60.3 2.875 × 2.375		95 3.74	95 3.74
65 × 32 2½ × 1¼	76.1 × 42.4 3.000 × 1.660		95 3.74	95 3.74
65 × 40 2½ × 1½	76.1 × 48.3 3.000 × 1.900		95 3.74	95 3.74
65 × 50 2½ × 2	76.1 × 60.3 3.000 × 2.375		95 3.74	95 3.74
80 × 40 3 × 1½	88.9 × 48.3 3.500 × 1.900		108 4.25	108 4.25
80 × 50 3 × 2	88.9 × 60.3 3.500 × 2.375		108 4.25	108 4.25
80 × 65 3 × 2½	88.9 × 76.1 3.500 × 3.000		108 4.25	108 4.25
100 × 65 4 × 2½	108.0 × 76.1 4.250 × 3.000		127 5	127 5
100 × 80 4 × 3	108.0 × 88.9 4.250 × 3.500		127 5	127 5
100 × 50 4 × 2	114.3 × 60.3 4.500 × 2.375		127 5	127 5
100 × 65 4 × 2½	114.3 × 76.1 4.500 × 3.000		127 5	127 5
100 × 80 4 × 3	114.3 × 88.9 4.500 × 3.500		127 5	127 5
125 × 50 5 × 2	133.0 × 60.3 5.250 × 2.375		140 5.51	140 5.51
125 × 65 5 × 2½	133.0 × 76.1 5.250 × 3.000		140 5.51	140 5.51
125 × 100 5 × 4	133.0 × 108.0 5.250 × 4.250		140 5.51	140 5.51
125 × 100 5 × 4	133.0 × 114.3 5.250 × 4.500		140 5.51	140 5.51
125 × 50 5 × 2	139.7 × 60.3 5.500 × 2.375		140 5.51	140 5.51
125 × 65 5 × 2½	139.7 × 76.1 5.500 × 3.000		140 5.51	140 5.51
125 × 80 5 × 3	139.7 × 88.9 5.500 × 3.500		140 5.51	140 5.51
125 × 100 5 × 4	139.7 × 114.3 5.500 × 4.500		140 5.51	140 5.51

TAMANHO	CANO OD	PRESSÃO	DIMENSÕES	
mm/in	mm/in	psi/Mpa	L1mm/in	L2mm/in
125 × 50 5 × 2	141.3 × 60.3 5.563 × 2.375	300Psi 2.07Mpa	140 5.51	140 5.51
125 × 65 5 × 2½	141.3 × 73.0 5.563 × 2.875		140 5.51	140 5.51
125 × 65 5 × 2½	141.3 × 76.1 5.563 × 3.000		140 5.51	140 5.51
125 × 80 5 × 3	141.3 × 88.9 5.563 × 3.500		140 5.51	140 5.51
125 × 100 5 × 2½	141.3 × 114.3 5.563 × 4.500		140 5.51	140 5.51
150 × 65 6 × 2½	159.0 × 76.1 6.250 × 3.000		165 6.5	165 6.5
150 × 80 6 × 3	159.0 × 88.9 6.250 × 3.500		165 6.5	165 6.5
150 × 100 6 × 4	159.0 × 108.0 6.250 × 4.250		165 6.5	165 6.5
150 × 100 6 × 4	159.0 × 114.3 6.250 × 4.500		165 6.5	165 6.5
150 × 50 6 × 2	165.1 × 60.3 6.500 × 2.375		165 6.5	165 6.5
150 × 65 6 × 2½	165.1 × 76.1 6.500 × 3.000		165 6.5	165 6.5
150 × 80 6 × 3	165.1 × 88.9 6.500 × 3.500		165 6.5	165 6.5
150 × 100 6 × 4	165.1 × 114.3 6.500 × 4.500		165 6.5	165 6.5
150 × 125 6 × 5	165.1 × 139.7 6.500 × 5.500		165 6.5	165 6.5
150 × 50 6 × 2	168.3 × 60.3 6.625 × 2.375		165 6.5	165 6.5
150 × 65 6 × 2½	168.3 × 76.1 6.625 × 3.000		165 6.5	165 6.5
150 × 80 6 × 3	168.3 × 88.9 6.625 × 3.500		165 6.5	165 6.5
200 × 65 8 × 2½	219.1 × 76.1 8.625 × 3.000		197 7.76	197 7.76
200 × 80 8 × 3	219.1 × 88.9 8.625 × 3.500		197 7.76	197 7.76
200 × 100 8 × 4	219.1 × 114.3 8.625 × 4.500		197 7.76	197 7.76
200 × 125 8 × 5	219.1 × 139.7 8.625 × 5.500		197 7.76	197 7.76
200 × 150 8 × 6	219.1 × 165.1 8.625 × 6.500		197 7.76	197 7.76
200 × 150 8 × 6	219.1 × 168.3 8.625 × 6.625		197 7.76	197 7.76
250 × 100 10 × 4	273.0 × 114.3 10.750 × 4.500		229 9.02	229 9.02
250 × 125 10 × 5	273.0 × 139.7 10.750 × 5.500		229 9.02	229 9.02
250 × 150 10 × 6	273.0 × 165.1 10.750 × 6.500		229 9.02	229 9.02

TEE DE ROSCA

O tee ranhurado é constituído por duas conexões ranhuradas e uma de rosca, em ferro fundido ductil e instalado em conjunto com a peça de acoplamento.
As conexões ranhuradas unem-se aos tubos através de acoplamentos, sem solda ou rosca, isso torna a montagem das redes muito mais prática e rápida.
Trata-se hoje, do material mais moderno quando falamos em condução de fluídos, unindo economia e segurança, comprovadas através da certificação internacional das peças.

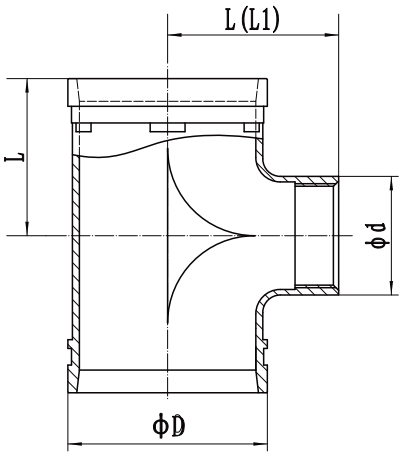

TEE DE ROSCA

TAMANHO	CANO OD	PRESSÃO	DIMENSÕES	
mm/in	mm/in	psi/Mpa	L1mm/in	L2mm/in
40 × 25	48.3 × 33.7	300Psi 2.07Mpa	70	70
1 1/2 × 1	1.900 × 1.315		2.76	2.76
40 × 32	48.3 × 42.4		70	70
1 1/2 × 1 1/4	1.900 × 1.660		2.76	2.76
50 × 25	60.3 × 33.7		82	82
2 × 1	2.375 × 1.315		3.23	3.23
50 × 32	60.3 × 42.4		82	82
2 × 1 1/4	2.375 × 1.660		3.23	3.23
50 × 40	60.3 × 48.3		82	82
2 × 1 1/2	2.375 × 1.900		3.23	3.23
65 × 25	73.0 × 33.7		95	95
2 1/2 × 1	2.875 × 1.315		3.74	3.74
65 × 32	73.0 × 42.4		95	95
2 1/2 × 1 1/4	2.875 × 1.660		3.74	3.74
65 × 40	73.0 × 48.3		95	95
2 1/2 × 1 1/2	2.875 × 1.900		3.74	3.74
65 × 50	73.0 × 60.3		95	95
2 1/2 × 2	2.875 × 2.375		3.74	3.74
65 × 25	76.1 × 33.7		95	95
2 1/2 × 1	3.000 × 1.315		3.74	3.74
65 × 32	76.1 × 42.4		95	95
2 1/2 × 1 1/4	3.000 × 1.660		3.74	3.74
65 × 40	76.1 × 48.3		95	95
2 1/2 × 1 1/2	3.000 × 1.900		3.74	3.74
65 × 50	76.1 × 60.3		95	95
2 1/2 × 2	3.000 × 2.375		3.74	3.74
80 × 25	88.9 × 33.7		108	108
3 × 1	3.500 × 1.315		4.25	4.25
80 × 32	88.9 × 42.4		108	108
3 × 1 1/4	3.500 × 1.660		4.25	4.25
80 × 40	88.9 × 48.3		108	108
3 × 1 1/2	3.500 × 1.900		4.25	4.25
80 × 50	88.9 × 60.3		108	108
3 × 2	3.500 × 2.375		4.25	4.25
80 × 65	88.9 × 76.1		108	108
3 × 2 1/2	3.500 × 3.000		4.25	4.25
100 × 65	108.0 × 76.1		127	127
4 × 2 1/2	4.250 × 3.000		5	5
100 × 80	108.0 × 88.9		127	127
4 × 3	4.250 × 3.500		5	5
100 × 25	114.3 × 33.7		127	127
4 × 1	4.500 × 1.315		5	5
100 × 32	114.3 × 42.4		127	127
4 × 1 1/4	4.500 × 1.660		5	5
100 × 40	114.3 × 48.3		127	127
4 × 1 1/2	4.500 × 1.900		5	5
100 × 50	114.3 × 60.3		127	127
4 × 2	4.500 × 2.375		5	5
100 × 65	114.3 × 76.1		127	127
4 × 2 1/2	4.500 × 3.000		5	5
100 × 80	114.3 × 88.9		127	127
4 × 3	4.500 × 3.500		5	5
125 × 25	139.7 × 33.7		140	140
5 × 1	5.500 × 1.315		5.51	5.51

TAMANHO	CANO OD	PRESSÃO	DIMENSÕES	
mm/in	mm/in	psi/Mpa	L1mm/in	L2mm/in
125 × 32	139.7 × 42.4	300Psi 2.07Mpa	140	140
5 × 1 1/4	5.500 × 1.660		5.51	5.51
125 × 40	139.7 × 48.3		140	140
5 × 1 1/2	5.500 × 1.900		5.51	5.51
125 × 50	139.7 × 60.3		140	140
5 × 2	5.500 × 2.375		5.51	5.51
125 × 65	139.7 × 76.1		140	140
5 × 2 1/2	5.500 × 3.000		5.51	5.51
125 × 80	139.7 × 88.9		140	140
5 × 3	5.500 × 3.500		5.51	5.51
125 × 25	141.3 × 33.7		140	140
5 × 1	5.563 × 1.315		5.51	5.51
125 × 32	141.3 × 42.4		140	140
5 × 1 1/4	5.563 × 1.315		5.51	5.51
125 × 40	141.3 × 48.3		140	140
5 × 1 1/2	5.563 × 1.900		5.51	5.51
125 × 50	141.3 × 60.3		140	140
5 × 2	5.563 × 2.375		5.51	5.51
125 × 65	141.3 × 73.0		140	140
5 × 2 1/2	5.563 × 2.875		5.51	5.51
125 × 65	141.3 × 76.1		140	140
5 × 2 1/2	5.563 × 3.000		5.51	5.51
150 × 65	159.0 × 76.1		165	165
6 × 2 1/2	6.250 × 3.000		6.5	6.5
150 × 80	159.0 × 88.9		165	165
6 × 3	6.250 × 3.500		6.5	6.5
150 × 25	165.1 × 33.7		165	165
6 × 1	6.500 × 1.315		6.5	6.5
150 × 32	165.1 × 42.4		165	165
6 × 1 1/4	6.500 × 1.660		6.5	6.5
150 × 40	165.1 × 48.3		165	165
6 × 1 1/2	6.500 × 1.900		6.5	6.5
150 × 50	165.1 × 60.3		165	165
6 × 2	6.500 × 2.375		6.5	6.5
150 × 65	165.1 × 76.1		165	165
6 × 2 1/2	6.500 × 3.000		6.5	6.5
150 × 80	165.1 × 88.9		165	165
6 × 3	6.500 × 3.500		6.5	6.5
150 × 100	165.1 × 114.3		165	165
6 × 4	6.500 × 4.500		6.5	6.5
150 × 25	168.3 × 33.7		165	165
6 × 1	6.625 × 1.315		6.5	6.5
150 × 32	168.3 × 42.4		165	165
6 × 1 1/4	6.625 × 1.660		6.5	6.5
150 × 40	168.3 × 48.3		165	165
6 × 1 1/2	6.625 × 1.900		6.5	6.5
150 × 50	168.3 × 60.3		165	165
6 × 2	6.625 × 2.375		6.5	6.5
200 × 50	219.1 × 60.3		197	197
8 × 2	8.625 × 2.375		7.76	7.76
200 × 65	219.1 × 76.1		197	197
8 × 2 1/2	8.625 × 3.000		7.76	7.76
200 × 80	219.1 × 88.9		197	197
8 × 3	8.625 × 3.500		7.76	7.76

REDUÇÃO CONCÊNTRICA RANHURADA

A redução concêntrica ranhurada é fabricada em ferro fundido ductil, usada para conectar tubos maiores com tubos menores. As conexões ranhuradas unem-se aos tubos através de acoplamentos, sem solda ou rosca, tornando a montagem das redes muito mais prática e rápida.

Trata-se hoje, do material mais moderno quando falamos em condução de fluídos, unindo economia e segurança, comprovadas através da certificação internacional das peças.

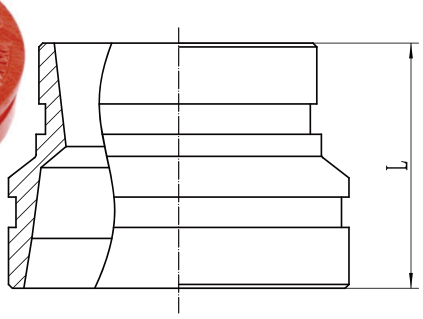

REDUÇÃO CONCÊNTRICA RANHURADA

TAMANHO	CANO OD	PRESSÃO	DIMEN-SÕES
mm/in	mm/in	psi/Mpa	Lmm/in
32 × 25	42.4 × 33.7	300Psi 2.07Mpa	64
1¼ × 1	1.660 × 1.315		2.51
40 × 25	48.3 × 33.7		64
1½ × 1	1.900 × 1.315		2.51
40 × 32	48.3 × 42.4		64
1½ × 1¼	1.900 × 1.660		2.51
50 × 25	60.3 × 33.7		64
2 × 1	2.375 × 1.315		2.51
50 × 32	60.3 × 42.4		64
2 × 1¼	2.375 × 1.660		2.51
50 × 40	60.3 × 48.3		64
2 × 1½	2.375 × 1.900		2.51
65 × 25	73.0 × 33.7		64
2½ × 1	2.875 × 1.315		2.51
65 × 32	73.0 × 42.4		64
2½ × 1¼	2.875 × 1.660		2.51
65 × 40	73.0 × 48.3		64
2½ × 1½	2.875 × 1.900		2.51
65 × 50	73.0 × 60.3		64
2½ × 2	2.875 × 2.375		2.51
65 × 32	76.1 × 42.4		64
2½ × 1¼	3.000 × 1.660		2.51
65 × 40	76.1 × 48.3		64
2½ × 1½	3.000 × 1.900		2.51
65 × 50	76.1 × 60.3		64
2½ × 2	3.000 × 2.375		2.51
80 × 32	88.9 × 42.4		64
3 × 1¼	3.500 × 1.660		2.51
80 × 40	88.9 × 48.3		64
3 × 1½	3.500 × 1.900		2.51
80 × 50	88.9 × 60.3		64
3 × 2	3.500 × 2.375		2.51
80 × 65	88.9 × 76.1		64
3 × 2½	3.500 × 3.000		2.51
100 × 65	108.0 × 76.1		76
4 × 2½	4.250 × 3.000		2.99
100 × 80	108.0 × 88.9		76
4 × 3	4.250 × 3.500		2.99
100 × 32	114.3 × 42.4		76
4 × 1¼	4.500 × 1.660		2.99

TAMANHO	CANO OD	PRESSÃO	DIMEN-SÕES
mm/in	mm/in	psi/Mpa	Lmm/in
100 × 40	114.3 × 48.3	300Psi 2.07Mpa	76
4 × 1½	4.500 × 1.900		2.99
100 × 50	114.3 × 60.3		76
4 × 2	4.500 × 2.375		2.99
100 × 65	114.3 × 76.1		76
4 × 2½	4.500 × 3.000		2.99
100 × 80	114.3 × 88.9		76
4 × 3	4.500 × 3.500		2.99
125 × 50	139.7 × 60.3		89
5 × 2	5.500 × 2.375		3.5
125 × 65	139.7 × 76.1		89
5 × 2½	5.500 × 3.000		3.5
125 × 80	139.7 × 88.9		89
5 × 3	5.500 × 3.500		3.5
125 × 100	139.7 × 114.3		89
5 × 4	5.500 × 4.500		3.5
125 × 50	141.3 × 60.3		89
5 × 2	5.563 × 2.375		3.5
125 × 65	141.3 × 76.1		89
5 × 2½	5.563 × 3.000		3.5
125 × 80	141.3 × 88.9		89
5 × 3	5.563 × 3.500		3.5
125 × 100	141.3 × 114.3		89
5 × 2½	5.563 × 4.500		3.5
150 × 50	159.0 × 60.3		102
6 × 2	6.250 × 2.375		4.01
150 × 65	159.0 × 76.1		102
6 × 2½	6.250 × 3.000		4.01
150 × 80	159.0 × 88.9		102
6 × 3	6.250 × 3.500		4.01
150 × 100	159.0 × 108.0		102
6 × 4	6.250 × 4.250		4.01
150 × 100	159.0 × 114.3		102
6 × 4	6.250 × 4.500		4.01
150 × 125	159.0 × 133.0		102
6 × 5	6.250 × 5.250		4.01
150 × 125	159.0 × 139.7		102
6 × 5	6.250 × 5.500		4.01
150 × 50	165.1 × 60.3		102
6 × 2	6.500 × 2.375		4.01

TAMANHO	CANO OD	PRESSÃO	DIMEN-SÕES
mm/in	mm/in	psi/Mpa	Lmm/in
150 × 65	165.1 × 76.1	300Psi 2.07Mpa	102
6 × 2½	6.500 × 3.000		4.01
150 × 80	165.1 × 88.9		102
6 × 3	6.500 × 3.500		4.01
150 × 100	165.1 × 114.3		102
6 × 4	6.500 × 4.500		4.01
150 × 125	165.1 × 139.7		102
6 × 5	6.500 × 5.500		4.01
150 × 50	168.3 × 60.3		102
6 × 2	6.625 × 2.375		4.01
150 × 65	168.3 × 76.1		102
6 × 2½	6.625 × 3.000		4.01
150 × 80	168.3 × 88.9		102
6 × 3	6.625 × 3.500		4.01
150 × 100	168.3 × 114.3		102
6 × 4	6.625 × 4.500		4.01
150 × 125	168.3 × 139.7		102
6 × 5	6.625 × 5.500		4.01
200 × 50	219.1 × 60.3		127
8 × 2	8.625 × 2.375		5
200 × 65	219.1 × 76.1		127
8 × 2½	8.625 × 3.000		5
200 × 80	219.1 × 88.9		127
8 × 3	8.625 × 3.500		5
200 × 100	219.1 × 108.0		127
8 × 4	8.625 × 4.250		5
200 × 100	219.1 × 114.3		127
8 × 4	8.625 × 4.500		5
200 × 125	219.1 × 139.7		127
8 × 5	8.625 × 5.500		5
200 × 150	219.1 × 159.0		127
8 × 6	8.625 × 6.250		5
200 × 150	219.1 × 165.1		127
8 × 6	8.625 × 6.500		5
200 × 150	219.1 × 168.3		127
8 × 6	8.625 × 6.625		5

REDUÇÃO CONCÊNTRICA RANHURADA C/ ROSCA

A redução concêntrica ranhurada com rosca é fabricada em ferro fundido ductil, usada para conectar tubos maiores com tubos menores.
As conexões ranhuradas unem-se aos tubos através de acoplamentos, sem solda ou rosca, tornando a montagem das redes muito mais prática e rápida.

Trata-se hoje, do material mais moderno quando falamos em condução de fluídos, unindo economia e segurança,

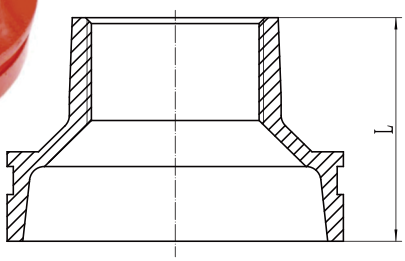

REDUÇÃO CONCÊNTRICA RANHURADA COM ROSCA

TAMANHO	CANO OD	PRESSÃO	DIMEN-SÕES
mm/in	mm/in	psi/Mpa	Lmm/in
32 × 25	42.4 × 33.7	300Psi 2.07Mpa	64
1 1/4 × 1	1.660 × 1.315		2.51
40 × 32	48.3 × 42.4		64
1 1/2 × 1 1/4	1.900 × 1.660		2.51
50 × 25	60.3 × 33.7		64
2 × 1	2.375 × 1.315		2.51
50 × 32	60.3 × 42.4		64
2 × 1 1/4	2.375 × 1.660		2.51
50 × 40	60.3 × 48.3		64
2 × 1 1/2	2.375 × 1.900		2.51
65 × 25	73.0 × 33.7		64
2 1/2 × 1	2.875 × 1.315		2.51
65 × 32	73.0 × 42.4		64
2 1/2 × 1 1/4	2.875 × 1.660		2.51
65 × 40	73.0 × 48.3		64
2 1/2 × 1 1/2	2.875 × 1.900		2.51
65 × 50	73.0 × 60.3		64
2 1/2 × 2	2.875 × 2.375		2.51
65 × 25	76.1 × 33.7		64
2 1/2 × 1	3.000 × 1.315		2.51
65 × 32	76.1 × 42.4		64
2 1/2 × 1 1/4	3.000 × 1.660		2.51
65 × 40	76.1 × 48.3		64
2 1/2 × 1 1/2	3.000 × 1.900		2.51
65 × 50	76.1 × 60.3		64
2 1/2 × 2	3.000 × 2.375		2.51
80 × 25	88.9 × 33.7		64
3 × 1	3.500 × 1.315		2.51
80 × 32	88.9 × 42.4		64
3 × 1 1/4	3.500 × 1.660		2.51
80 × 40	88.9 × 48.3		64
3 × 1 1/2	3.500 × 1.900		2.51
80 × 50	88.9 × 60.3		64
3 × 2	3.500 × 2.375		2.51
80 × 65	88.9 × 76.1		64
3 × 2 1/2	3.500 × 3.000		2.51
100 × 25	108.0 × 33.7		76
4 × 1	4.250 × 1.315		2.99
100 × 32	108.0 × 42.4		76
4 × 1 1/4	4.250 × 1.660		2.99
100 × 40	108.0 × 48.3		76
4 × 1 1/2	4.250 × 1.900		2.99
100 × 50	108.0 × 60.3		76
4 × 2	4.250 × 2.375		2.99
100 × 65	108.0 × 76.1		76
4 × 2 1/2	4.250 × 3.000		2.99
100 × 80	108.0 × 88.9		76
4 × 3	4.250 × 3.500		2.99

TAMANHO	CANO OD	PRESSÃO	DIMEN-SÕES
mm/in	mm/in	psi/Mpa	Lmm/in
100 × 25	114.3 × 33.7	300Psi 2.07Mpa	76
4 × 1	4.500 × 1.315		2.99
100 × 32	114.3 × 42.4		76
4 × 1 1/4	4.500 × 1.660		2.99
100 × 40	114.3 × 48.3		76
4 × 1 1/2	4.500 × 1.900		2.99
100 × 50	114.3 × 60.3		76
4 × 2	4.500 × 2.375		2.99
100 × 65	114.3 × 76.1		76
4 × 2 1/2	4.500 × 3.000		2.99
100 × 80	114.3 × 88.9		76
4 × 3	4.500 × 3.500		2.99
125 × 25	133.0 × 33.7		89
5 × 1	5.250 × 1.315		3.5
125 × 32	133.0 × 42.4		89
5 × 1 1/4	5.250 × 1.660		3.5
125 × 40	133.0 × 48.3		89
5 × 1 1/2	5.250 × 1.900		3.5
125 × 50	133.0 × 60.3		89
5 × 2	5.250 × 2.375		3.5
125 × 25	139.7 × 33.7		89
5 × 1	5.500 × 1.315		3.5
125 × 32	139.7 × 42.4		89
5 × 1 1/4	5.500 × 1.660		3.5
125 × 40	139.7 × 48.3		89
5 × 1 1/2	5.500 × 1.900		3.5
125 × 50	139.7 × 60.3		89
5 × 2	5.500 × 2.375		3.5
125 × 65	139.7 × 76.1		89
5 × 2 1/2	5.500 × 3.000		3.5
125 × 80	139.7 × 88.9		89
5 × 3	5.500 × 3.500		3.5
125 × 100	139.7 × 114.3		89
5 × 4	5.500 × 4.500		3.5
125 × 25	141.3 × 33.7		89
5 × 1	5.563 × 1.315		3.5
125 × 32	141.3 × 42.4		89
5 × 1 1/4	5.563 × 1.660		3.5
125 × 40	141.3 × 48.3		89
5 × 1 1/2	5.563 × 1.900		3.5
125 × 50	141.3 × 60.3		89
5 × 2	5.563 × 2.375		3.5
125 × 65	141.3 × 76.1		89
5 × 2 1/2	5.563 × 3.000		3.5
125 × 80	141.3 × 88.9		89
5 × 3	5.563 × 3.500		3.5
150 × 25	159.0 × 33.7		102
6 × 1	6.250 × 1.315		4.01

TAMANHO	CANO OD	PRESSÃO	DIMEN-SÕES
mm/in	mm/in	psi/Mpa	Lmm/in
150 × 32	159.0 × 42.4	300Psi 2.07Mpa	102
6 × 1 1/4	6.250 × 1.660		4.01
150 × 40	159.0 × 48.3		102
6 × 1 1/2	6.250 × 1.900		4.01
150 × 50	159.0 × 60.3		102
6 × 2	6.250 × 2.375		4.01
150 × 65	159.0 × 76.1		102
6 × 2 1/2	6.250 × 3.000		4.01
150 × 80	159.0 × 88.9		102
6 × 3	6.250 × 3.500		4.01
150 × 25	165.1 × 33.7		102
6 × 1	6.500 × 1.315		4.01
150 × 32	165.1 × 42.4		102
6 × 1 1/4	6.500 × 1.660		4.01
150 × 40	165.1 × 48.3		102
6 × 1 1/2	6.500 × 1.900		4.01
150 × 50	165.1 × 60.3		102
6 × 2	6.500 × 2.375		4.01
150 × 65	165.1 × 76.1		102
6 × 2 1/2	6.500 × 3.000		4.01
150 × 80	165.1 × 88.9		102
6 × 3	6.500 × 3.500		4.01
150 × 100	165.1 × 114.3		102
6 × 4	6.500 × 4.500		4.01
150 × 25	168.3 × 33.7		102
6 × 1	6.625 × 1.315		4.01
150 × 32	168.3 × 42.4		102
6 × 1 1/4	6.625 × 1.660		4.01
150 × 40	168.3 × 48.3		102
6 × 1 1/2	6.625 × 1.900		4.01
150 × 50	168.3 × 60.3		102
6 × 2	6.625 × 2.375		4.01
200 × 25	219.1 × 33.7		127
8 × 1	8.625 × 1.315		5
200 × 32	219.1 × 42.4		127
8 × 1 1/4	8.625 × 1.660		5
200 × 40	219.1 × 48.3		127
8 × 1 1/2	8.625 × 1.900		5
200 × 50	219.1 × 60.3		127
8 × 2	8.625 × 2.375		5
200 × 50	219.1 × 60.3		127
8 × 2	8.625 × 2.375		5
200 × 65	219.1 × 76.1		127
8 × 2 1/2	8.625 × 3.000		5
200 × 80	219.1 × 88.9		127
8 × 3	8.625 × 3.500		5
200 × 100	219.1 × 114.3		127
8 × 4	8.625 × 4.500		5

REDUÇÃO EXCÊNTRICA RANHURADA

A redução excêntrica ranhurada é fabricada em ferro fundido ductil, usada para conectar tubos maiores com tubos menores. As conexões ranhuradas unem-se aos tubos através de acoplamentos, sem solda ou rosca, tornando a montagem das redes muito mais prática e rápida.

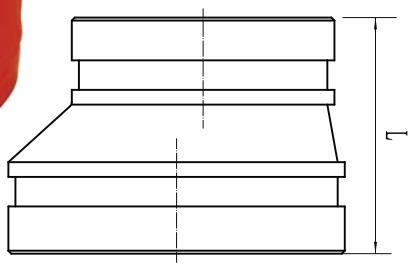

Trata-se hoje, do material mais moderno quando falamos em condução de fluídos, unindo economia e segurança, comprovadas através da certificação internacional das peças.

REDUÇÃO EXCÊNTRICA RANHURADA

TAMANHO mm/in	CANO OD mm/in	PRESSÃO psi/Mpa	DIMENSÕES Lmm/in
32 × 25	42.4 × 33.7	300Psi 2.07Mpa	64
1¼ × 1	1.660 × 1.315		2.51
40 × 25	48.3 × 33.7		64
1½ × 1	1.900 × 1.315		2.51
40 × 32	48.3 × 42.4		64
1½ × 1¼	1.900 × 1.660		2.51
50 × 25	60.3 × 33.7		64
2 × 1	2.375 × 1.315		2.51
50 × 32	60.3 × 42.4		64
2 × 1¼	2.375 × 1.660		2.51
50 × 40	60.3 × 48.3		64
2 × 1½	2.375 × 1.900		2.51
65 × 25	73.0 × 33.7		64
2½ × 1	2.875 × 1.315		2.51
65 × 32	73.0 × 42.4		64
2½ × 1¼	2.875 × 1.660		2.51
65 × 40	73.0 × 48.3		64
2½ × 1½	2.875 × 1.900		2.51
65 × 50	73.0 × 60.3		64
2½ × 2	2.875 × 2.375		2.51
65 × 32	76.1 × 42.4		64
2½ × 1¼	3.000 × 1.660		2.51
65 × 40	76.1 × 48.3		64
2½ × 1½	3.000 × 1.900		2.51
65 × 50	76.1 × 60.3		64
2½ × 2	3.000 × 2.375		2.51
80 × 32	88.9 × 42.4		64
3 × 1¼	3.500 × 1.660		2.51
80 × 40	88.9 × 48.3		64
3 × 1½	3.500 × 1.900		2.51
80 × 50	88.9 × 60.3		64
3 × 2	3.500 × 2.375		2.51
80 × 65	88.9 × 76.1		64
3 × 2½	3.500 × 3.000		2.51
100 × 65	108.0 × 76.1		76
4 × 2½	4.250 × 3.000		2.99
100 × 80	108.0 × 88.9		76
4 × 3	4.250 × 3.500		2.99
100 × 32	114.3 × 42.4		76
4 × 1¼	4.500 × 1.660		2.99

TAMANHO mm/in	CANO OD mm/in	PRESSÃO psi/Mpa	DIMENSÕES Lmm/in
100 × 40	114.3 × 48.3	300Psi 2.07Mpa	76
4 × 1½	4.500 × 1.900		2.99
100 × 50	114.3 × 60.3		76
4 × 2	4.500 × 2.375		2.99
100 × 65	114.3 × 76.1		76
4 × 2½	4.500 × 3.000		2.99
100 × 80	114.3 × 88.9		76
4 × 3	4.500 × 3.500		2.99
125 × 50	139.7 × 60.3		89
5 × 2	5.500 × 2.375		3.5
125 × 65	139.7 × 76.1		89
5 × 2½	5.500 × 3.000		3.5
125 × 80	139.7 × 88.9		89
5 × 3	5.500 × 3.500		3.5
125 × 100	139.7 × 114.3		89
5 × 4	5.500 × 4.500		3.5
125 × 50	141.3 × 60.3		89
5 × 2	5.563 × 2.375		3.5
125 × 65	141.3 × 76.1		89
5 × 2½	5.563 × 3.000		3.5
125 × 80	141.3 × 88.9		89
5 × 3	5.563 × 3.500		3.5
125 × 100	141.3 × 114.3		89
5 × 2½	5.563 × 4.500		3.5
150 × 50	159.0 × 60.3		102
6 × 2	6.250 × 2.375		4.01
150 × 65	159.0 × 76.1		102
6 × 2½	6.250 × 3.000		4.01
150 × 80	159.0 × 88.9		102
6 × 3	6.250 × 3.500		4.01
150 × 100	159.0 × 108.0		102
6 × 4	6.250 × 4.250		4.01
150 × 100	159.0 × 114.3		102
6 × 4	6.250 × 4.500		4.01
150 × 125	159.0 × 133.0		102
6 × 5	6.250 × 5.250		4.01
150 × 125	159.0 × 139.7		102
6 × 5	6.250 × 5.500		4.01
150 × 50	165.1 × 60.3		102
6 × 2	6.500 × 2.375		4.01

TAMANHO mm/in	CANO OD mm/in	PRESSÃO psi/Mpa	DIMENSÕES Lmm/in
150 × 65	165.1 × 76.1	300Psi 2.07Mpa	102
6 × 2½	6.500 × 3.000		4.01
150 × 80	165.1 × 88.9		102
6 × 3	6.500 × 3.500		4.01
150 × 100	165.1 × 114.3		102
6 × 4	6.500 × 4.500		4.01
150 × 125	165.1 × 139.7		102
6 × 5	6.500 × 5.500		4.01
150 × 50	168.3 × 60.3		102
6 × 2	6.625 × 2.375		4.01
150 × 65	168.3 × 76.1		102
6 × 2½	6.625 × 3.000		4.01
150 × 80	168.3 × 88.9		102
6 × 3	6.625 × 3.500		4.01
150 × 100	168.3 × 114.3		102
6 × 4	6.625 × 4.500		4.01
150 × 125	168.3 × 139.7		102
6 × 5	6.625 × 5.500		4.01
200 × 50	219.1 × 60.3		127
8 × 2	8.625 × 2.375		5
200 × 65	219.1 × 76.1		127
8 × 2½	8.625 × 3.000		5
200 × 80	219.1 × 88.9		127
8 × 3	8.625 × 3.500		5
200 × 100	219.1 × 108.0		127
8 × 4	8.625 × 4.250		5
200 × 100	219.1 × 114.3		127
8 × 4	8.625 × 4.500		5
200 × 125	219.1 × 139.7		127
8 × 5	8.625 × 5.500		5
200 × 150	219.1 × 159.0		127
8 × 6	8.625 × 6.250		5
200 × 150	219.1 × 165.1		127
8 × 6	8.625 × 6.500		5
200 × 150	219.1 × 168.3		127
8 × 6	8.625 × 6.625		5

REDUÇÃO EXCÊNTRICA RANHURADA C/ ROSCA

A redução concêntrica ranhurada com rosca é fabricada em ferro fundido ductil, usada para conectar tubos maiores com tubos menores. As conexões ranhuradas unem-se aos tubos através de acoplamentos, sem solda ou rosca, tornando a montagem das redes muito mais prática e rápida.

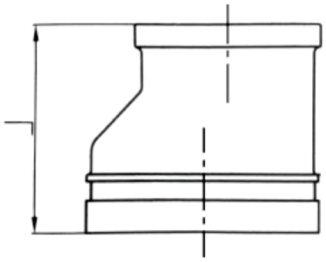

Trata-se hoje, do material mais moderno quando falamos em condução de fluídos, unindo economia e segurança, comprovadas através da certificação internacional das peças.

REDUÇÃO EXCÊNTRICA RANHURADA COM ROSCA

TAMANHO	CANO OD	PRESSÃO	DIMEN-SÕES
mm/in	mm/in	psi/Mpa	Lmm/in
32 × 25	42.4 × 33.7	300Psi 2.07Mpa	64
1 1/4 × 1	1.660 × 1.315		2.51
40 × 32	48.3 × 42.4		64
1 1/2 × 1 1/4	1.900 × 1.660		2.51
50 × 25	60.3 × 33.7		64
2 × 1	2.375 × 1.315		2.51
50 × 32	60.3 × 42.4		64
2 × 1 1/4	2.375 × 1.660		2.51
50 × 40	60.3 × 48.3		64
2 × 1 1/2	2.375 × 1.900		2.51
65 × 25	73.0 × 33.7		64
2 1/2 × 1	2.875 × 1.315		2.51
65 × 32	73.0 × 42.4		64
2 1/2 × 1 1/4	2.875 × 1.660		2.51
65 × 40	73.0 × 48.3		64
2 1/2 × 1 1/2	2.875 × 1.900		2.51
65 × 50	73.0 × 60.3		64
2 1/2 × 2	2.875 × 2.375		2.51
65 × 25	76.1 × 33.7		64
2 1/2 × 1	3.000 × 1.315		2.51
65 × 32	76.1 × 42.4		64
2 1/2 × 1 1/4	3.000 × 1.660		2.51
65 × 40	76.1 × 48.3		64
2 1/2 × 1 1/2	3.000 × 1.900		2.51
65 × 50	76.1 × 60.3		64
2 1/2 × 2	3.000 × 2.375		2.51
80 × 25	88.9 × 33.7		64
3 × 1	3.500 × 1.315		2.51
80 × 32	88.9 × 42.4		64
3 × 1 1/4	3.500 × 1.660		2.51
80 × 40	88.9 × 48.3		64
3 × 1 1/2	3.500 × 1.900		2.51
80 × 50	88.9 × 60.3		64
3 × 2	3.500 × 2.375		2.51
80 × 65	88.9 × 76.1		64
3 × 2 1/2	3.500 × 3.000		2.51
100 × 25	108.0 × 33.7		76
4 × 1	4.250 × 1.315		2.99
100 × 32	108.0 × 42.4		76
4 × 1 1/4	4.250 × 1.660		2.99
100 × 40	108.0 × 48.3		76
4 × 1 1/2	4.250 × 1.900		2.99
100 × 50	108.0 × 60.3		76
4 × 2	4.250 × 2.375		2.99
100 × 65	108.0 × 76.1		76
4 × 2 1/2	4.250 × 3.000		2.99
100 × 80	108.0 × 88.9		76
4 × 3	4.250 × 3.500		2.99

TAMANHO	CANO OD	PRESSÃO	DIMEN-SÕES
mm/in	mm/in	psi/Mpa	Lmm/in
100 × 25	114.3 × 33.7	300Psi 2.07Mpa	76
4 × 1	4.500 × 1.315		2.99
100 × 32	114.3 × 42.4		76
4 × 1 1/4	4.500 × 1.660		2.99
100 × 40	114.3 × 48.3		76
4 × 1 1/2	4.500 × 1.900		2.99
100 × 50	114.3 × 60.3		76
4 × 2	4.500 × 2.375		2.99
100 × 65	114.3 × 76.1		76
4 × 2 1/2	4.500 × 3.000		2.99
100 × 80	114.3 × 88.9		76
4 × 3	4.500 × 3.500		2.99
125 × 25	133.0 × 33.7		89
5 × 1	5.250 × 1.315		3.5
125 × 32	133.0 × 42.4		89
5 × 1 1/4	5.250 × 1.660		3.5
125 × 40	133.0 × 48.3		89
5 × 1 1/2	5.250 × 1.900		3.5
125 × 50	133.0 × 60.3		89
5 × 2	5.250 × 2.375		3.5
125 × 25	139.7 × 33.7		89
5 × 1	5.500 × 1.315		3.5
125 × 32	139.7 × 42.4		89
5 × 1 1/4	5.500 × 1.660		3.5
125 × 40	139.7 × 48.3		89
5 × 1 1/2	5.500 × 1.900		3.5
125 × 50	139.7 × 60.3		89
5 × 2	5.500 × 2.375		3.5
125 × 65	139.7 × 76.1		89
5 × 2 1/2	5.500 × 3.000		3.5
125 × 80	139.7 × 88.9		89
5 × 3	5.500 × 3.500		3.5
125 × 100	139.7 × 114.3		89
5 × 4	5.500 × 4.500		3.5
125 × 25	141.3 × 33.7		89
5 × 1	5.563 × 1.315		3.5
125 × 32	141.3 × 42.4		89
5 × 1 1/4	5.563 × 1.660		3.5
125 × 40	141.3 × 48.3		89
5 × 1 1/2	5.563 × 1.900		3.5
125 × 50	141.3 × 60.3		89
5 × 2	5.563 × 2.375		3.5
125 × 65	141.3 × 76.1		89
5 × 2 1/2	5.563 × 3.000		3.5
125 × 80	141.3 × 88.9		89
5 × 3	5.563 × 3.500		3.5
150 × 25	159.0 × 33.7		102
6 × 1	6.250 × 1.315		4.01

TAMANHO	CANO OD	PRESSÃO	DIMEN-SÕES
mm/in	mm/in	psi/Mpa	Lmm/in
150 × 32	159.0 × 42.4	300Psi 2.07Mpa	102
6 × 1 1/4	6.250 × 1.660		4.01
150 × 40	159.0 × 48.3		102
6 × 1 1/2	6.250 × 1.900		4.01
150 × 50	159.0 × 60.3		102
6 × 2	6.250 × 2.375		4.01
150 × 65	159.0 × 76.1		102
6 × 2 1/2	6.250 × 3.000		4.01
150 × 80	159.0 × 88.9		102
6 × 3	6.250 × 3.500		4.01
150 × 25	165.1 × 33.7		102
6 × 1	6.500 × 1.315		4.01
150 × 32	165.1 × 42.4		102
6 × 1 1/4	6.500 × 1.660		4.01
150 × 40	165.1 × 48.3		102
6 × 1 1/2	6.500 × 1.900		4.01
150 × 50	165.1 × 60.3		102
6 × 2	6.500 × 2.375		4.01
150 × 65	165.1 × 76.1		102
6 × 2 1/2	6.500 × 3.000		4.01
150 × 80	165.1 × 88.9		102
6 × 3	6.500 × 3.500		4.01
150 × 100	165.1 × 114.3		102
6 × 4	6.500 × 4.500		4.01
150 × 25	168.3 × 33.7		102
6 × 1	6.625 × 1.315		4.01
150 × 32	168.3 × 42.4		102
6 × 1 1/4	6.625 × 1.660		4.01
150 × 40	168.3 × 48.3		102
6 × 1 1/2	6.625 × 1.900		4.01
150 × 50	168.3 × 60.3		102
6 × 2	6.625 × 2.375		4.01
200 × 25	219.1 × 33.7		127
8 × 1	8.625 × 1.315		5
200 × 32	219.1 × 42.4		127
8 × 1 1/4	8.625 × 1.660		5
200 × 40	219.1 × 48.3		127
8 × 1 1/2	8.625 × 1.900		5
200 × 50	219.1 × 60.3		127
8 × 2	8.625 × 2.375		5
200 × 50	219.1 × 60.3		127
8 × 2	8.625 × 2.375		5
200 × 65	219.1 × 76.1		127
8 × 2 1/2	8.625 × 3.000		5
200 × 80	219.1 × 88.9		127
8 × 3	8.625 × 3.500		5
200 × 100	219.1 × 114.3		127
8 × 4	8.625 × 4.500		5

ADAPTADOR FLANGE ANSI 125/150

O adaptador para flange ranhurado classe 125/150 é indicado para aplicações de pressão moderada onde a rigidez é necessária como, por exemplo, as redes de combate a incêndio.

O adaptador para flange ranhurado é fabricado em ferro fundido dúctil e é usado, por exemplo, para a instalação de válvulas flangeadas em sistemas ranhurados.

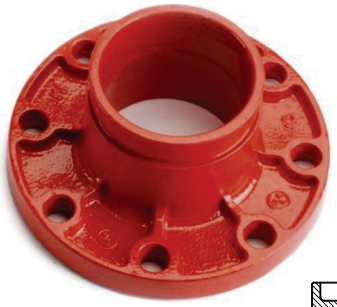

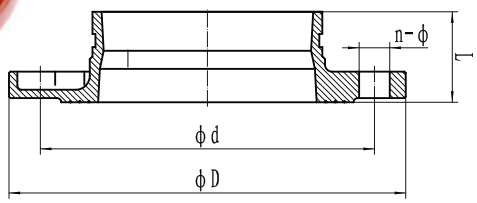

ADAPTADOR FLANGE ANSI 125/150

TAMANHO mm/in	CANO OD mm/in	PRESSÃO psi/Mpa	DIMENSÕES mm/in				TAMANHO PARAFUSO
			L mm/in	X mm/in	Y mm/in	Z mm/in	No.–Size mm
50 2	60.3 2.375	300Psi 2.07Mpa	50 1.97	165 6.02	125 4.92	13 0.51	4–ϕ16
65 2 1/2	73 2.875		50 1.97	185 6.89	145 5.71	13 0.51	4–ϕ16
65 2 1/2	76.1 3		50 1.97	185 6.89	145 5.71	13 0.51	4–ϕ16
80 3	88.9 3.5		60 2.36	200 7.48	160 6.3	13 0.51	8–ϕ16
100 4	108 4.25		70 2.76	220 8.27	180 7.09	18 0.71	8–ϕ16
100 4	114.3 4.5		70 2.76	220 8.58	180 7.09	18 0.71	8–ϕ16
125 5	133 5.25		70 2.76	250 8.58	210 7.09	18 0.71	8–ϕ16
125 5	139.7 5.5		70 2.76	250 8.58	210 7.09	18 0.71	8–ϕ16
125 5	141.3 5.563		70 2.76	250 8.58	210 7.09	18 0.71	8–ϕ16
150 6	159 6.25		70 2.76	285 11.1	240 9.44	18 0.71	8–ϕ20
150 6	165.1 6.5		70 2.76	285 11.1	240 9.44	18 0.71	8–ϕ20
150 6	168.3 6.625		70 2.76	285 11.1	240 9.44	18 0.71	8–ϕ20
200 8	219.1 8.625		80 3.15	340 13.11	295 11.61	19 0.75	12–ϕ20
250 10	273 10.75		90 3.54	405 15.63	355 13.98	20 0.79	12–ϕ20
300 12	323.9 12.75		100 3.94	460 18.11	410 16.14	23 0.91	12–ϕ20

FLANGE ANSI 125/150

O flange ranhurado ANSI 125/150 é indicado para aplicações de pressão moderada, como, por exemplo, as redes de combate a incêndio. O flange ranhurado é fabricado em ferro fundido dúctil, de elevada resistência mecânica. Possibilita a intercambialidade entre sistemas ranhurados e flangeados.

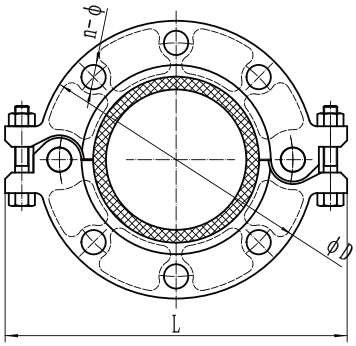

FLANGE ANSI 125/150

TAMANHO	CANO OD	PRESSÃO		DIMENSÕES					TAMANHO PARAFUSO
mm/in	mm/in	PSI/MPa		A mm/in	B mm/in	C mm/in	D mm/in	E mm/in	No.–Size mm
40 1 1/2	48.3 1.9	300 2.07	1.6	195 7.68	18.5 0.73	150 5.90	110 4.33	45.4 1.78	4– ϕ 16
50 2	60.3 2.375	300 2.07	1.6	220 8.66	18.5 0.73	165 6.50	125 4.92	57.5 2.26	4– ϕ 16
65 76.1	76.1 3	300 2.07	1.6	235 9.25	18.5 0.73	185 7.28	145 5.71	72.7 2.86	4– ϕ 16
80 3	88.9 3.5	300 2.07	1.6	255 10.04	18.5 0.73	195 7.68	160 6.30	85.5 3.37	8– ϕ 16
100 108.0	108 4.25	300 2.07	1.6	279 10.98	18.5 0.73	220 8.66	180 7.09	104.5 4.11	8– ϕ 16
100 4	114.3 4.5	300 2.07	1.6	279 10.98	18.5 0.73	224 8.82	180 7.09	110.5 4.35	8– ϕ 16
125 5	133 5.25	300 2.07	1.6	312 12.28	21.5 0.85	250 9.84	210 8.27	129.2 5.08	8– ϕ 16
125 5	139.7 5.5	300 2.07	1.6	320 12.60	23 0.91	250 9.84	210 8.27	135.5 5.33	8– ϕ 16
150 6	159 6.25	300 2.07	1.6	346 13.62	21.5 0.85	280 11.00	240 9.45	154.8 6.10	8– ϕ 20
150 6	165.1 6.5	300 2.07	1.6	346 13.62	21.5 0.85	280 11.00	240 9.45	160.8 6.33	8– ϕ 20
150 6	168.3 6.625	300 2.07	1.6	346 13.62	24 0.94	280 11.00	240 9.45	164.3 6.47	8– ϕ 20
200 8	219.1 8.625	300 2.07	1.6	414.3 16.31	30 1.18	340 13.39	295 11.61	214.9 8.46	12– ϕ 20
250 10	273 10.75	300 2.07	1.6	480 18.90	25.5 1.00	405 15.94	355 13.98	268.9 10.59	12– ϕ 24
300 12	323.9 12.75	300 2.07	1.6	530.5 20.88	25.5 1.00	460 18.11	410 16.14	318.9 12.56	12– ϕ 24

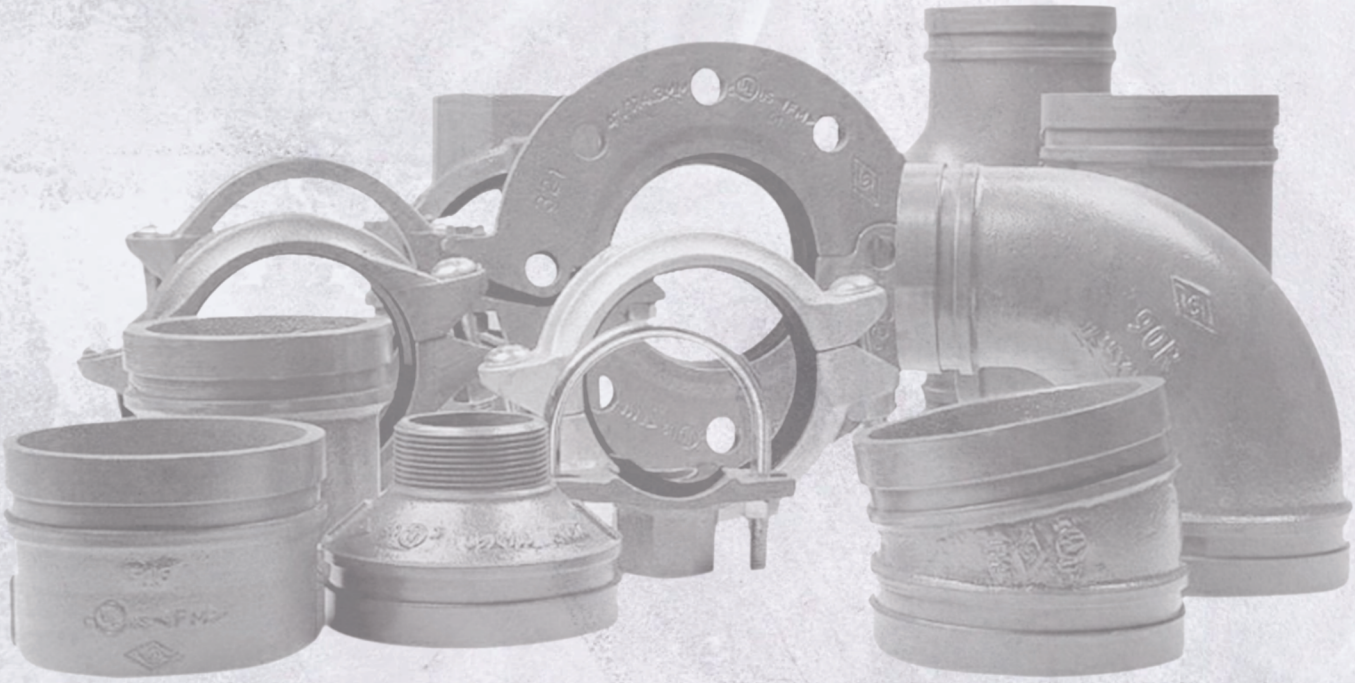

Lumiled Comércio de Eletrônicos LTDA
CNPJ: 60.066.867/0001-71 - E-mail: vendas@lumiled.com.br
Rua Joaquim dos Reis, 50 - Vila Cruzeiro
São Paulo, SP - CEP: 04727-150
Telefone/WhatsApp: +55 (11) 5641-4297